TAD081

Lämpötilalähetin ryöminnän tunnistuksella

TAD050KLEM01-A-ZKG/US

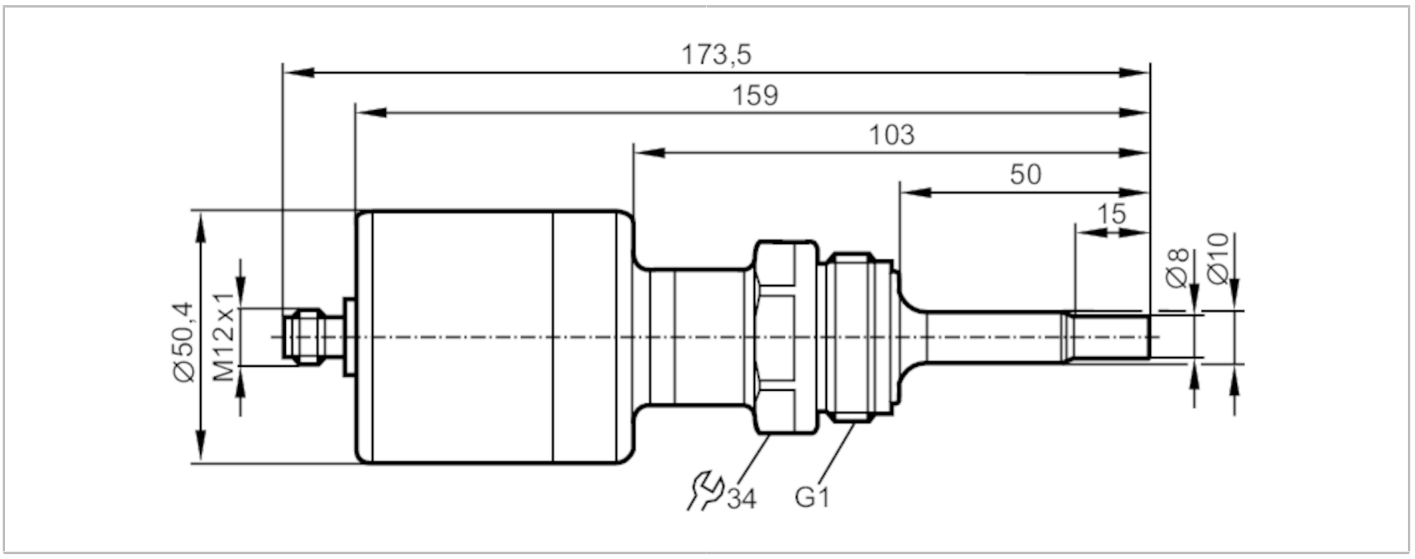

CRN c UL us LISTED EC 1935/2004 EHEDG Certified FCM FDA IO-Link

Tuotteen ominaisuudet			
Tulojen ja lähtöjen lukumäärä		Binäärilähtöjen lukumäärä: 1; Analogialähtöjen lukumäärä: 1	
Mittausalue		-25...160 °C	-13...320 °F
Tiedonsiirtoliitäntä		IO-Link	
Prosessiliitäntä		kierreliitäntä G 1 ulkokierre Aseptoflex Vario	
Asennuspituus EL	[mm]	50	
Sovellutus			
Erityispiirre		Kullatut koskettimet	
Mittauselementti		1 x Pt 1000 + 1 x NTC; (termisesti kytketty, varmistustoiminnolla (mittaus toimii, vaikka toinen elementeistä vioittunut))	
Aine		nesteet ja kaasut	
Painealue	[bar]	50	
Minimiasennussyvyys	[mm]	25	
MAWP (sovellutukset CRN mukaan)	[bar]	50	
Sähköiset tiedot			
Käyttöjännite	[V]	18...32 DC; ("jänniteluokka 2" cULus mukaan)	
Virrankulutus	[mA]	6; (24 V)	
Suojausluokka		III	
Napaisuussuojaus		kyllä	
Käynnistysviive	[s]	8	
Sisäänrakennettu watchdog		kyllä	
Tulot / lähdöt			
Tulojen ja lähtöjen lukumäärä		Binäärilähtöjen lukumäärä: 1; Analogialähtöjen lukumäärä: 1	
Lähdöt			
Lähtöjen kokonaismäärä		2	
Lähtösignaali		kytkinsignaali; analogiasignaali; IO-Link; (konfiguroitava)	
Sähköinen rakenne		PNP/NPN	

TAD081

Lämpötilalähetin ryöminnän tunnistuksella

TAD050KLEM01-A-ZKG/US

Binäärilähtöjen lukumäärä		1
Lähtötoiminto		sulkeutuva / avautuva / diagnostiikkasignaali; (parametroitavissa)
Maks. jännitehäviö, binäärilähtö DC	[V]	2
Jatkuva kuormitettavuus, binäärilähtö DC	[mA]	150; (200 (...60°C); 250 (...40 °C))
Diagnostiikkalähtö		Ryömimisvalvonta; Vikavalvonta
Analogialähtöjen lukumäärä		1
Analogiavirtalähtö	[mA]	4...20
Maks. kuormitus	[Ω]	(Ub - 15 V) x 50
Oikosulkusuojaus		kyllä
Oikosulkusuojaustyyppi		tahdistettu
Ylikuormitussuojaus		kyllä
Mittaus- / asettelualue		
Mittausalue		-25...160 °C / -13...320 °F
Huomautus / mittausalue		skaalattava
Tehdasasetus		0...150 °C / 32...302 °F
Ryömimisvaroitus		0,2...5 °C / 0,4...9 °F
Ryömimishälytys		0,2...5 °C / 0,4...9 °F
Jakoväli		0,05 °C / 0,1 °F
Resoluutio		
Analogialähdön resoluutio	[K]	0,05
Tarkkuus / poikkeamat		
Tarkkuusanalogialähtö	[K]	± 0,2 (-10...130°C); ± 0,3 (130...140°C); ± 0,3 ± 0,1% MS (-25...-10/140...160°C); (mittaussondi kokonaan upotettuna mitattavaan aineeseen (tiivistyskartioon saakka))
Lämpötilakerroin	[% säätöalueesta / 10 K]	< ± 0,01; (referenssiolosuhteista 25 ± 5 °C poikkeavissa tapauksissa)
Vasteajat		
Dynaaminen vaste T05 / T09	[s]	3 / 6
Ohjelmisto / ohjelmointi		
Parametrointimahdollisuudet		ryömimisvaroitus/ryömimishälytyksen raja-arvo; Fail-Safe; Näyttöyksikkö; analogialähdön skaalaus; kahdennettu kytkentä; diagnostiikkalähdön suorituskyky; kytkentälogiikka; sulkeutuva / avautuva
Liitännät		
Tiedonsiirtoliitäntä		IO-Link
Tiedonsiirtotyyppi		COM1 (4,8 kBaud)
IO-Link-versio		1.1
SDCI-standardi		IEC 61131-9 CDV
Profiili		Smart Sensor: Process Data Variable; Device Identification, Device Diagnosis
SIO-moodi		kyllä
Vaadittava masterportin tyyppi		A
Prosessidata, analoginen		1
Prosessidata, binääri		1
Min. prosessijakso	[ms]	18,8

TAD081

Lämpötilalähetin ryöminnän tunnistuksella

TAD050KLEM01-A-ZKG/US

Tuetut laitetunnisteet (DeviceID)		**Käyttötapa**	**Laite-ID**
		default	323
Käyttöolosuhteet			
Ympäristölämpötila	[°C]	-25...70	
Varastointilämpötila	[°C]	-40...85	
Suojausluokka		IP 68; IP 69K	
Hyväksynnät / testit			
EMC		DIN EN 61000-6-2	
		DIN EN 61000-6-3	
Iskunkestävyys		DIN EN 68000-2-27	50 g (11 ms)
Tärinänkestävyys		DIN EN 60068-2-6	20 g (10...2000 Hz)
MTTF	[vuotta]	213	
Hyväksyntää koskeva huomautus		Sisältää ilmaisen 5 pisteen kalibrointitodistuksen.	
Mekaaniset tiedot			
Paino	[g]	402,5	
Materiaalit		haponkestävä teräs (1.4435 / 316L); haponkestävä teräs (1.4404 / 316L); PEI; FKM	
Aineeseen kosketuksessa olevat materiaalit		haponkestävä teräs (1.4435 / 316L); haponkestävä teräs (1.4404 / 316L)	
Prosessiliitäntä		kierreliitäntä G 1 ulkokierre Aseptoflex Vario	
Pinnan ominaisuudet Ra/Rz (mitattavan aineen kanssa kosketuksessa olevat osat)		Ra: < 0,6	
Asennuspituus EL	[mm]	50	
Huomautuksia			
Huomautuksia		MS = mittausalueen asetus	
Pakkausyksikkö		1 kpl	

Sähköinen liitäntä

Pistokeliitäntä: 1 x M12; koodaus: A; Koskettimet: kullattu

TAD081

Lämpötilalähetin ryöminnän tunnistuksella

TAD050KLEM01-A-ZKG/US

Liitäntä

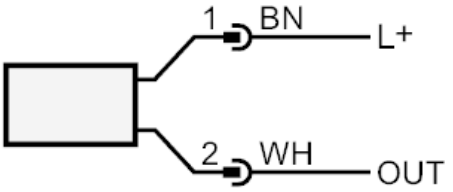

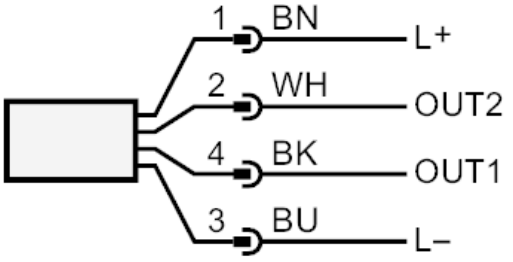

	kytkentä 2-johdinkäytössä
OUT:	analogialähtö
	kytkentä 3-johdinkäytössä
OUT2:	analogialähtö
OUT1:	diagnostiikka / IO-Link

kaaviot ja käyrät

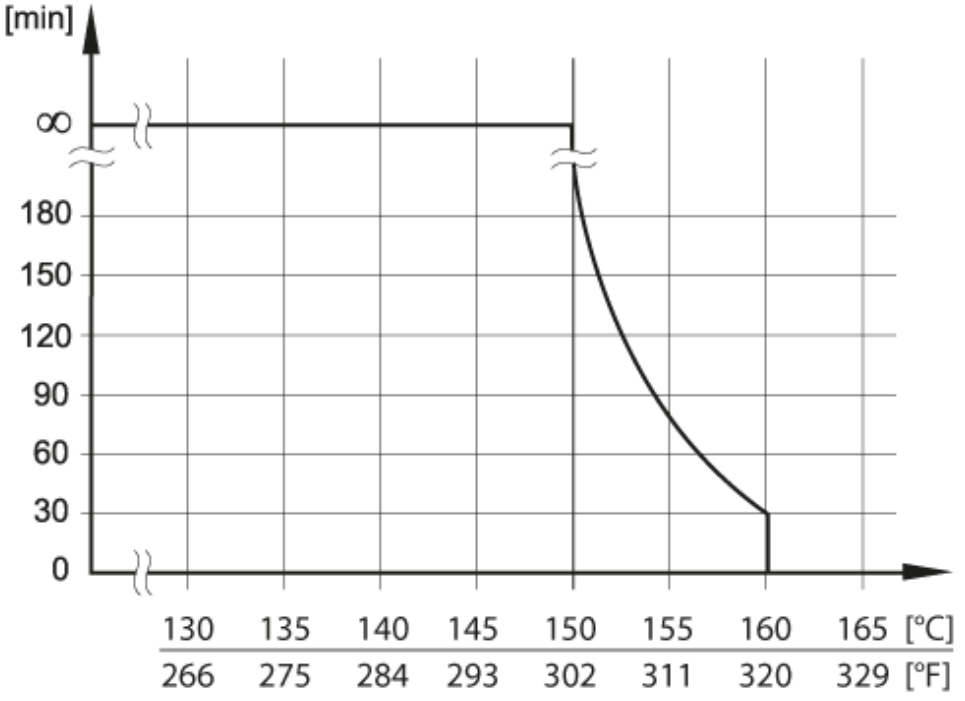

maksimi käyttöaika riippuen aineen lämpötilasta