RMS005

Vaijerivetopulssianturi

DRAW WIRE ENCODER

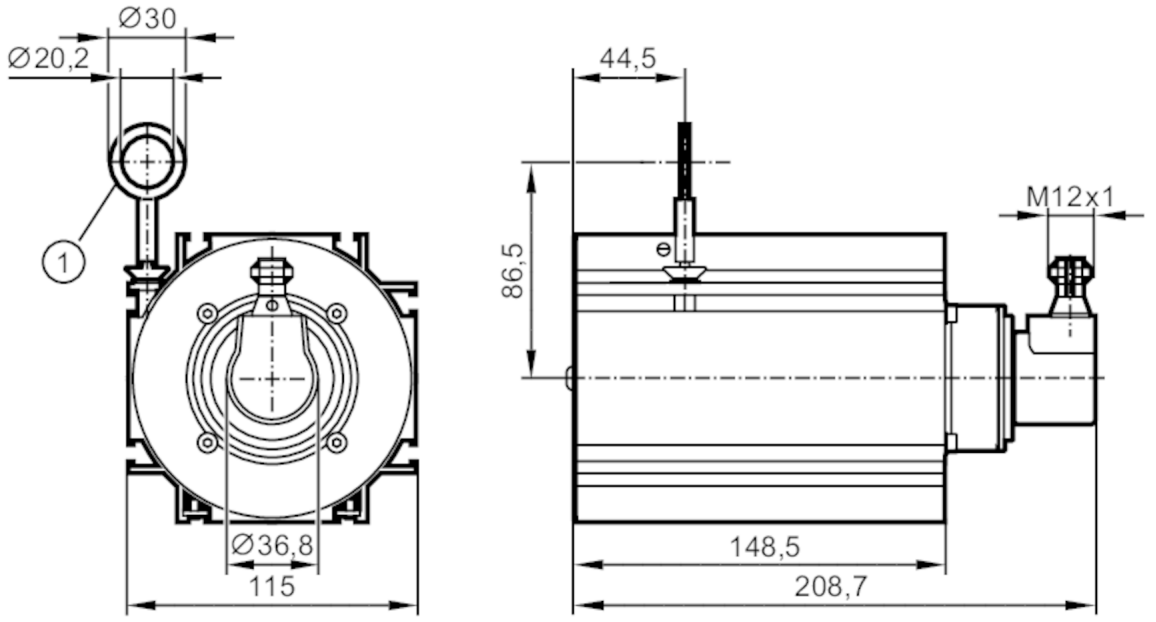

1 lenkkikiinnike

Tuotteen ominaisuudet		
Resoluutio		4096 askelta; 4096 kierrosta; 24 bittiä
Tiedonsiirtoliitäntä		CAN
Sovellutus		
Toimintaperiaate		absoluuttinen
Tunnistusjärjestelmä		magneettinen
Sovellutus		pulssianturi
Sähköiset tiedot		
Käyttöjännite	[V]	9...30 DC
Virrankulutus	[mA]	50...100
Suojausluokka		III
Napaisuussuojaus		kyllä
Maks. käynnistysviive	[ms]	500
Asettumisaika	[ms]	32
Lähdöt		
Oikosulkusuojaus		kyllä
Koodaus		binäärinen
Mittaus- / asettelualue		
Resoluutio		4096 askelta; 4096 kierrosta; 24 bittiä
Tarkkuus / poikkeamat		
Toistotarkkuus		± 0,001 % FSO
Ohjelmisto / ohjelmointi		
Parametrointimahdollisuudet		CAN-parametri; skaalaus; esiasetus; tiedonsiirtonopeus; pyörimissuunta; Node ID

RMS005

Vaijerivetopulssianturi

DRAW WIRE ENCODER

Liitännät		
Tiedonsiirtoliitäntä		CAN
Protokolla		CANopen
Tehdasasetukset		tiedonsiirtonopeus: 125 kBit/s
		noodi-ID : 32
Versio		DSP - 406 V3.1; DS 301 V4.02; DS 306 V2.0

Käyttöolosuhteet		
Ympäristölämpötila	[°C]	-20...80
Varastointilämpötila	[°C]	-20...80
Sallittu suht. ilmankosteus	[%]	95; (kondensoituminen ei sallittu)
Suojausluokka		IP 64; (kotelo: IP 65)

Hyväksynnät / testit		
MTTF	[vuotta]	240

Mekaaniset tiedot				
Paino	[g]	3684,5		
Materiaalit		kotelo: teräs; vaijerikela : alumiini; muovi; vaijeri : ruostumaton teräs polyamidipinnoitettu		
Maks. mittauspituus	[mm]	10000		
Vaijerikelan ympärysmitta	[mm]	315		
Vaijerin halkaisija	[mm]	1		
Vaijeriliitäntä		Ø 20,2 mm; (lenkkikiinnike)		
Vaijerin ominaisuudet		vaijerin maks. siirtymisnopeus	[m /s]	2
		vaijerin maks. kiihtyvyys	[g]	6
		maks. venytysvoima	[N]	21
		maks. palautusvoima	[N]	8

Näytöt / käyttöelementit		
Näyttö	käyttövalmius	LED, vihreä
	Käyttömoodi	LED, vihreä vilkkuu
	vika	LED, punainen vilkkuu

Sähköinen liitäntä

Pistokeliitäntä: 1 x M12, voidaan käyttää radiaalisesti; koodaus: A

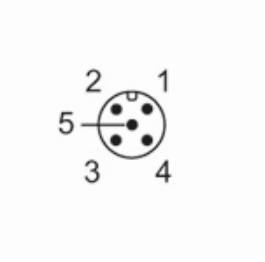

1 CAN_GND
2 VBBc
3 GND (PE)
4 CAN_High
5 CAN_Low