IFS201

Induktiivinen anturi

IFB2007-ARKG/M/US-104-DRS

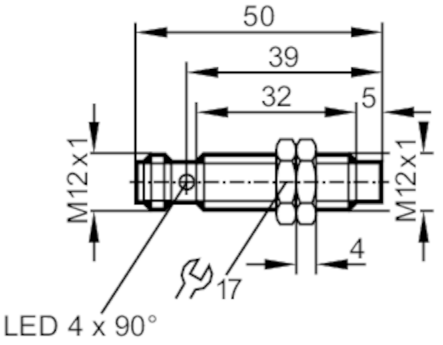

Tuotteen ominaisuudet		
Sähköinen rakenne		PNP/NPN
Lähtötoiminto		sulkeutuva
Tuntoetäisyys	[mm]	7
Kotelo		kierremalli
Mitat	[mm]	M12 x 1 / L = 50
Sovellutus		
Erityispiirre		Kullatut koskettimet; Pidennetty tuntoetäisyys
Sovellutus		Teollisuus-/tehdasautomaatiosovellutukset
Sähköiset tiedot		
Käyttöjännite	[V]	10...30 DC
Suojausluokka		II
Napaisuussuojaus		kyllä
Lähdöt		
Sähköinen rakenne		PNP/NPN
Lähtötoiminto		sulkeutuva
Maks. jännitehäviö, binäärilähtö DC	[V]	2,5
Minimikuormitus	[mA]	2
Maks. vuotovirta	[mA]	0,5
Jatkuva kuormitettavuus, binäärilähtö DC	[mA]	100
Kytkentätaajuus DC	[Hz]	700
Oikosulkusuojaus		kyllä
Oikosulkusuojaustyyppi		tahdistettu
Ylikuormitussuojaus		kyllä
Tunnistusalue		
Tuntoetäisyys	[mm]	7
Todellinen tuntoetäisyys Sr	[mm]	7 ± 10 %
Toimintaetäisyys	[mm]	0...5,7
Pidennetty tuntoetäisyys		kyllä

IFS201

Induktiivinen anturi

IFB2007-ARKG/M/US-104-DRS

Tarkkuus / poikkeamat			
Korjauskerroin		teräs: 1 / ruostumaton teräs: 0,7 / messinki: 0,5 / alumiini: 0,4 / kupari: 0,3	
Hystereesi	[% Sr:stä]	3...15	
Kytkentäpisteen liukuma	[% Sr:stä]	-10...10	
Käyttöolosuhteet			
Ympäristölämpötila	[°C]	-25...70	
Suojausluokka		IP 67	
Hyväksynnät / testit			
EMC		EN 61000-4-2 ESD	4 kV CD / 8 kV AD
		EN 61000-4-3 HF säteily	10 V/m
		EN 61000-4-4 Burst	2 kV
		EN 61000-4-6 HF johtava	10 V
		EN 55011	luokka B
MTTF	[vuotta]	2487	
UL-hyväksyntä		Ta	0...40 °C
		Enclosure type	Type 1
		Jännitesyöttö	Hazardous voltage
		Tiedostonumero UL	E174191
Mekaaniset tiedot			
Paino	[g]	26,5	
Kotelo		kierremalli	
Asennus		uppoasennus ei sallittu	
Mitat	[mm]	M12 x 1 / L = 50	
Kierremerkintä		M12 x 1	
Materiaalit		messinki valkopronssipäällystetty; tuntopinta: PBT	
Näytöt / käyttöelementit			
Näyttö		Tilanosoitus	4 x 90° LED, keltainen
Tarvikkeet			
Toimitettavat osat		lukkomutterit: 2	
Huomautuksia			
Pakkausyksikkö		1 kpl	

Sähköinen liitäntä - urospistoke

Pistokeliitäntä: 1 x M12; koodaus: A; Koskettimet: kullattu

IFS201

Induktiivinen anturi

IFB2007-ARKG/M/US-104-DRS
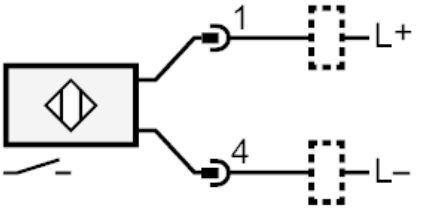
Liitäntä