IA500A

Induktiivinen anturi

IAE2010-FRKG/3D

Artikkeli ei enää saatavana - siirry arkistoon

Vaihtoehtoiset tuotteet: IM508A
Valitessasi korvaavaa tuotetta ota huomioon, että teknisissä tiedoissa voi olla eroavaisuuksia!

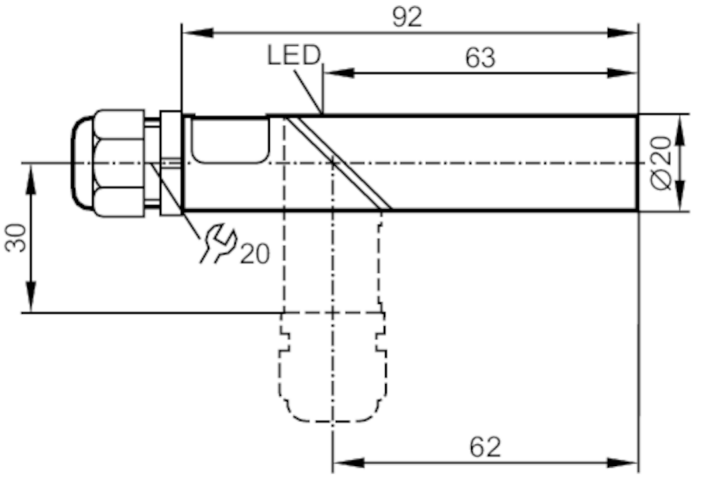

Tuotteen ominaisuudet		
Sähköinen rakenne		PNP/NPN
Lähtötoiminto		sulkeutuva / avautuva; (valittavissa)
Tuntoetäisyys	[mm]	10
Kotelo		sylinterinmuotoinen
Mitat	[mm]	Ø 20 / L = 92
Sähköiset tiedot		
Käyttöjännite	[V]	10...55 DC
Suojausluokka		II
Napaisuussuojaus		kyllä
Lähdöt		
Sähköinen rakenne		PNP/NPN
Lähtötoiminto		sulkeutuva / avautuva; (valittavissa)
Maks. jännitehäviö, binäärilähtö DC	[V]	4,6
Minimikuormitus	[mA]	5
Maks. vuotovirta	[mA]	1
Jatkuva kuormitettavuus, binäärilähtö DC	[mA]	150; (käytettäessä Ex-tilan ulkopuolella: 300)
Hetkellinen kuormitettavuus, binäärilähtö	[mA]	150
Kytkentätaajuus DC	[Hz]	300
Oikosulkusuojaus		kyllä
Oikosulkusuojaustyyppi		tahdistettu
Ylikuormitussuojaus		kyllä

IA500A

Induktiivinen anturi

IAE2010-FRKG/3D

Tunnistusalue		
Tuntoetäisyys	[mm]	10
Todellinen tuntoetäisyys Sr	[mm]	10 ± 10 %
Toimintaetäisyys	[mm]	0...8,1
Tarkkuus / poikkeamat		
Korjauskerroin		teräs: 1 / ruostumaton teräs: 0,7 / messinki: 0,4 / alumiini: 0,3 / kupari: 0,2
Hystereesi	[% Sr:stä]	1...15
Kytkentäpisteen liukuma	[% Sr:stä]	-10...10
Käyttöolosuhteet		
Ympäristölämpötila	[°C]	-20...60
Huomautus / ympäristölämpötila		käytettäessä Ex-tilan ulkopuolella: -25...80 °C
Suojausluokka		IP 54; (käytettäessä Ex-tilan ulkopuolella: IP 65)
Hyväksynnät / testit		
ATEX-merkintä		Ex II 3D Ex tD A22 IP54 T80°C X
EMC		EN 60947-5-2
Mekaaniset tiedot		
Paino	[g]	0,105
Kotelo		sylinterinmuotoinen
Asennus		uppoasennus ei sallittu
Mitat	[mm]	Ø 20 / L = 92
Materiaalit		PBT; LED-ikkuna: PC
Kaapeliläpiviennin kiristysmomentti	[Nm]	3
Näytöt / käyttöelementit		
Näyttö		Tilanosoitus: 1 x LED, keltainen
Tarvikkeet		
Toimitettavat osat		Asennuspannat: 1
Huomautuksia		
Pakkausyksikkö		1 kpl

IA500A

Induktiivinen anturi

IAE2010-FRKG/3D

Sähköinen liitäntä

liittimet: ...2,5 mm²; Kaapelisuojus: Ø 5,5...13 mm

Liitäntä