AC6002

IO-Link -master AS-i-liitännällä.

IO-Link Master AS-i 2P IP67

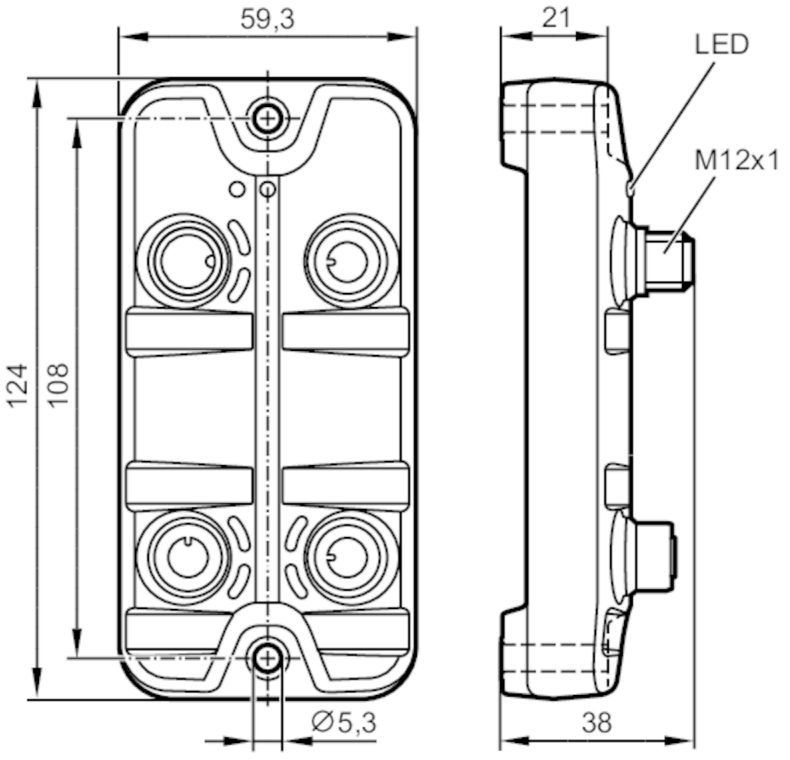

Sovellutus		
Sovellutus		kenttäasennus
Toiminta		Jännitesyöttö; kenttäväyläliitäntä
Sähköiset tiedot		
Käyttöjännite	[V]	26...31,6 DC; (AS-i)
Maks. virrankulutus AS-i-väylästä	[mA]	350
Suojausluokka		III
Maks. kokonaiskuormitettavuus	[A]	0,3; (portit 1+2 : 0,3 (AS-i))
Tulot / lähdöt		
Tulojen ja lähtöjen kokonaislukumäärä		4; (konfiguroitava)
Tulojen ja lähtöjen lukumäärä		Tulojen lukumäärä, binääri: 4; Binäärilähtöjen lukumäärä: 2
Tulot		
Tulojen lukumäärä, binääri		4; (IO-Link Port Class A: 2 x 2)
Tulojen anturijännitesyöttö		AS-i
Kytkentätaso "1"	[V]	11...30
Kytkentätaso "0"	[V]	0...5

AC6002

IO-Link -master AS-i-liitännällä.

IO-Link Master AS-i 2P IP67

Analogiatulot suojattu oikosulkujen varalta		kyllä	
Lähdöt			
Binäärilähtöjen lukumäärä		2; (IO-Link Port Class A: 2 x 1)	
Lähtöjen maks. kokonaiskuormitettavuus	[A]	0,3	
Oikosulkusuojaus		kyllä	
Toimilaitteiden jännitesyöttölähdöt		AS-i	
Liitännät			
Tiedonsiirtoliitäntä		IO-Link; AS-i	
IO-Link Master			
Tiedonsiirtotyyppi		COM1 (4,8 kBaud); COM2 (38,4 kBaud); COM3 (230,4 kBaud)	
IO-Link-versio		1.1	
Porttimäärä, luokka A		2	
Käyttöolosuhteet			
Ympäristölämpötila	[°C]	-25...60	
Varastointilämpötila	[°C]	-25...85	
Sallittu suht. ilmankosteus	[%]	90	
Suojausluokka		IP 65; IP 66; IP 67	
Suojausluokka (NEMA 250)		6P	
Likaantumisaste		2	
Kemialliset aineet		ISO 16750-5	AA, BA, BD, HLP, CC, DB, DC, DD, CA
		NEMA 250 5.13.1	AA
Hyväksynnät / testit			
EMC		EN 61000-6-2	
		EN 61000-6-4	
Iskunkestävyys		DIN EN 60068-2-27	
Tärinänkestävyys		DIN EN 60068-2-64 2009-04	
		DIN EN 60068-2-6 2008-10	
MTTF	[vuotta]	194	
AS-i-luokitus			
AS-i versio		2.11; 3.0	
Laajennettu osoitteenantomoodi		ei	
AS-i-profiili		perusslave (CTT1 tulo)	S-7.4.E
		lisäslave (CTT1 tulo)	S-7.3.E
		lisäslave (CTT1 lähtö)	S-7.3.2
AS-i-laitteiden lukumäärä		1...5	
Mekaaniset tiedot			
Paino	[g]	235,7	
Materiaalit		kotelo: PA oranssi; Naarasliitin: messinki niklattu	
Sähköinen liitäntä			
Moduliliitäntä		M12	

AC6002

IO-Link -master AS-i-liitännällä.

IO-Link Master AS-i 2P IP67

Huomautuksia

Huomautuksia	Lisätietojen saamiseksi katso käyttöohje.
Pakkausyksikkö	1 kpl

Sähköinen liitäntä - Jännitesyöttö IN

Pistokeliitäntä: 1 x M12; koodaus: A

X21

1	AS-i +
2	AUX - sillattu
3	AS-i -
4	AUX + sillattu

Sähköinen liitäntä - Jännitesyöttö OUT

Pistokeliitäntä: 1 x M12; koodaus: A

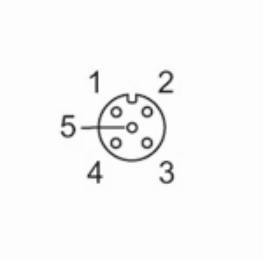

X22

1	AS-i +
2	AUX - sillattu
3	AS-i -
4	AUX + sillattu
5	ei käytössä

Sähköinen liitäntä - Prosessiliitäntä

Pistokeliitäntä: 2 x M12; koodaus: A

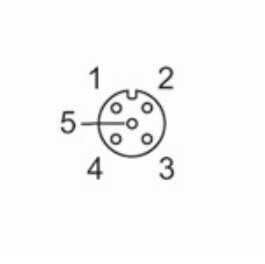

IO-Link Port Class A X01...X02

1	+ 24 V DC (AS-i)
2	binääritulo
3	GND (AS-i)
4	C/Q IO-Link
5	ei käytössä