VVB001

Detector de vibraciones

VIBRATION IO-LINK SWITCH

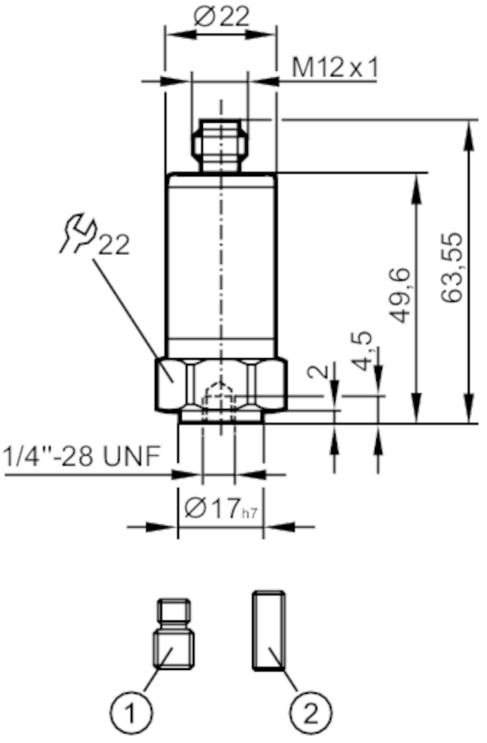

1 tornillo prisionero ¼"-28 UNF / M8
2 tornillo prisionero ¼"-28 UNF

Características del producto			
Rango de frecuencia	[Hz]	2...10000	
Principio de medición		capacitivo	
v-RMS			
Rango de medición de vibraciones	[mm/s]	0...45	
a-Peak / a-RMS			
Rango de medición de vibraciones		0...50 g	0...490,3 m/s²
Campo de aplicación			
Aplicación		Máquinas industriales	
Datos eléctricos			
Tensión de alimentación	[V]	18...30 DC	
Consumo de corriente	[mA]	< 50	
Resistencia de aislamiento mín.	[MΩ]	100; (500 V DC)	
Clase de protección		III	
Resistente a inversiones de polaridad		sí	
Tipo de sensor		sistema microelectromecánico (MEMS)	

VVB001

Detector de vibraciones

VIBRATION IO-LINK SWITCH

Entradas/salidas			
Número de entradas y salidas		Número de salidas digitales: 2	
Salidas			
Señal de salida		señal de conmutación; IO-Link	
Alimentación		PNP/NPN; (configurable)	
Número de salidas digitales		2	
Función de salida		normalmente abierto / normalmente cerrado	
Caída de tensión máx. de la salida de conmutación DC	[V]	2	
Corriente máxima por cada salida	[mA]	100	
Protección contra cortocircuitos		sí	
Tipo de protección contra cortocircuitos		pulsada	
Resistente a sobrecargas		sí	
Rango de configuración / medición			
Nota sobre el punto de conmutación SP		parametrizable	
Rango de frecuencia	[Hz]	2...10000	
Principio de medición		capacitivo	
Número de ejes de medición		1	
v-RMS			
Rango de medición de vibraciones	[mm/s]	0...45	
Punto de conmutación SP	[mm/s]	0,2...45	
Punto de desconmutación rP	[mm/s]	0...44,8	
Incremento	[mm/s]	0,2	
a-Peak / a-RMS			
Rango de medición de vibraciones		0...50 g	0...490,3 m/s²
Punto de conmutación SP		0,2...50 g	2...490,3 m/s²
Punto de desconmutación rP		0...49,8 g	0...488,3 m/s²
Incremento		0,2 g	2 m/s²
Crest			
Rango de medición de vibraciones		1...50	
Punto de conmutación SP		2...50	
Punto de desconmutación rP		1...49	
Incremento		1	
Medición de temperatura			
Rango de medición	[°C]	-30...80	
Resolución	[°C]	0,1	
Punto de conmutación SP	[°C]	-28...80	
Punto de desconmutación rP	[°C]	-30...78	
En intervalos de	[°C]	2	

VVB001

Detector de vibraciones

VIBRATION IO-LINK SWITCH

Precisión / variaciones			
Precisión		≤ 4 kHz +/-10 %; ≥ 4...10 kHz: < 3 dB	
Precisión	[K]	± 2,5 K + (0,2 x (Umgebungstemperatur - Oberflächentemperatur))	
Desvío de la linealidad		2 %	
Software / programación			
Opciones de parametrización		Software	
Funciones de diagnóstico		autotest	
Interfaces			
Interfaz de comunicación		IO-Link	
Tipo de transmisión		COM2 (38,4 kBaud); COM3 (230,4 kBaud)	
Revisión IO-Link		1.1	
Norma SDCI		IEC 61131-9: 2013-07	
Perfiles		Blob (0x0030); Measuring sensor (0x800A); Common Profile (0x4000)	
Modo SIO		sí	
Clase de puerto de maestro requerido		A	
Datos del proceso analógicos		10	
Datos del proceso binarios		2	
Tiempo mínimo del ciclo de proceso	[ms]	3,6	
Funciones IO-Link (acíclico)		filtro para v-RMS, a-RMS, a-Peak; Histéresis; ventana; Puntos de conmutación; lógica de conmutación	
DeviceIDs compatibles		**Modo de funcionamiento**	**DeviceID**
		Status A (COM2)	1028
		Status B (COM2 / COM3)	1367
Nota		Para más información, consultar el archivo PDF IODD en "Descargas"	
Condiciones ambientales			
Temperatura ambiente	[°C]	-30...80	
Temperatura de almacenamiento	[°C]	-30...80	
Grado de protección		IP 67; IP 68; IP 69K	
Homologaciones / pruebas			
CEM		2014/30/EU	
		DIN EN 61000-6-2	
		DIN EN 61000-6-3	
Resistencia a choques		DIN EN 60068-2-27	50 g 11 ms
			500 g 1 ms
Resistencia a vibraciones		DIN EN 60068-2-6	20 g / 10...3000 Hz
MTTF	[años]	299	
Homologación UL		Ta	-30...70 °C
		Número de homologación UL	L002
Datos mecánicos			
Peso	[g]	116	
Tipo de montaje		tornillo prisionero	
Materiales		Carcasa: inox (1.4404 / 316L)	

VVB001

Detector de vibraciones

VIBRATION IO-LINK SWITCH

Par de apriete	[Nm]	8

Accesorios

Componentes incluidos	tornillo prisionero: 1 x 1/4" 28 UNF / M8
	tornillo prisionero: 1 x 1/4"28 UNF x 5/8" DIN916

Notas

Cantidad por pack	1 unid.

Conexión eléctrica

Conector: 1 x M12; codificación: A; Longitud máx. del cable: 20 m

1	L+
2	OUT2
3	L-
4	OUT1 salida de conmutación o IO-Link