OY828S

Cortina fotoeléctrica de seguridad

OYA1060-40-4-18-P-1-B

En los conectores hembra de 8 polos, los colores de los hilos no están normalizados.
Observar siempre el conexionado del sensor y de los conectores hembra (véase ficha técnica).

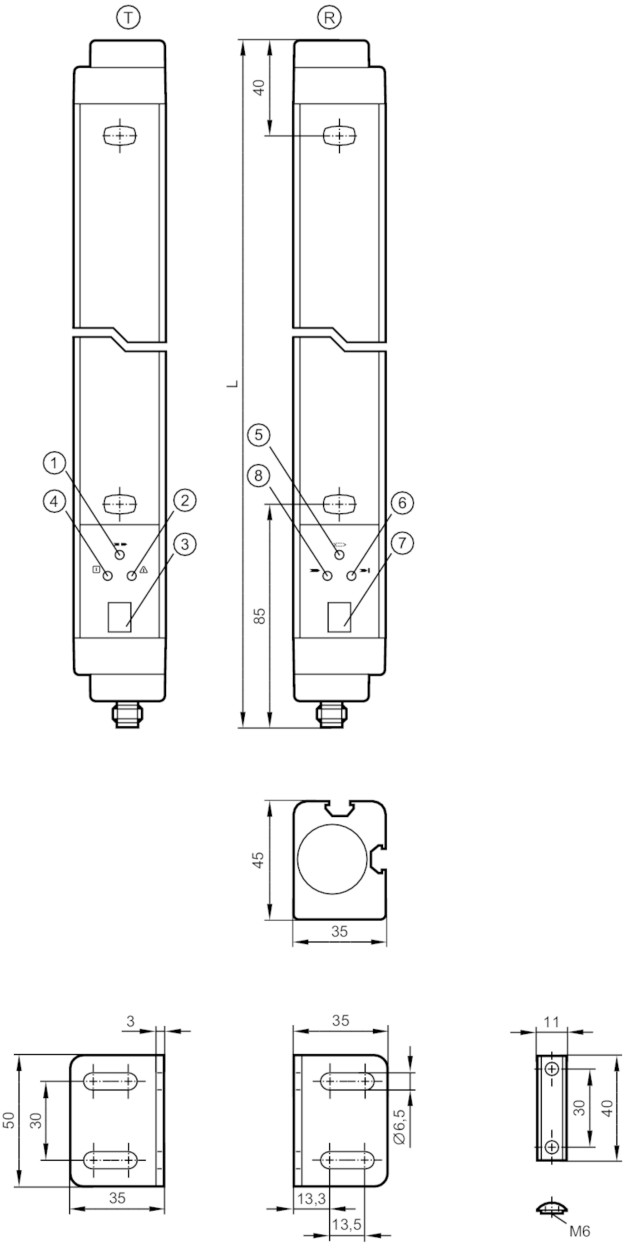

T	emisor
R	receptor
1	LED amarillo
2	LED rojo
3	pantalla con LED de 7 segmentos
4	LED verde
5	LED amarillo
6	LED rojo
7	pantalla LCD de 7 segmentos
8	LED verde

Características del producto

Tipo de luz	luz infrarroja

OY828S

Cortina fotoeléctrica de seguridad

OYA1060-40-4-18-P-1-B

Alimentación		PNP
Grado de protección		IP 65
Campo de aplicación		
Función de protección		protección de acceso para manos
Datos eléctricos		
Tolerancia de tensión de alimentación	[%]	20
Tensión de alimentación	[V]	24 DC
Clase de protección		III
Protección contra inversiones de polaridad		sí
Retardo a la disponibilidad	[s]	< 18
Tipo de luz		luz infrarroja
Longitud de onda	[nm]	950
Receptor		
Consumo de corriente	[mA]	125
Emisor		
Consumo de corriente	[mA]	83
Salidas		
Alimentación		PNP
Número de salidas OSSD		2
Corriente máxima por cada salida OSSD	[mA]	500; (24 V)
Protección contra cortocircuitos		sí
Rango de detección		
Altura de la zona protegida	[mm]	1060
Resolución (capacidad de detección d)	[mm]	40
Ancho de la zona protegida (baja potencia luminosa)	[m]	0...6
Ancho de la zona protegida (alta potencia luminosa)	[m]	3...18
Inhibición flotante (floating blanking)		sí
Tiempos de respuesta		
Tiempo de respuesta	[ms]	11,5
Condiciones ambientales		
Lugar de utilización		clase C según EN 60654-1, lugar protegido de la intemperie
Temperatura ambiente	[°C]	0...55
Humedad relativa del aire máx.	[%]	95
Grado de protección		IP 65
Homologaciones / pruebas		
CEM	IEC 61496-1	
Resistencia a choques	IEC 61496-1	
Resistencia a vibraciones	IEC 61496-1	

OY828S

Cortina fotoeléctrica de seguridad

OYA1060-40-4-18-P-1-B

Parámetros de seguridad		
Tipo EPES (IEC 61496-1)		4
Cumple con los requisitos		ISO 13849-1: 2015 categoría 4, PL e
		IEC 61508 SIL 3
		IEC 62061 SIL 3
Vida útil TM (Mission Time)	[h]	175200
PFH	[1/h]	1,4E-08

Datos mecánicos		
Peso	[g]	5837
Dimensiones	[mm]	1161 x 35 x 45
Materiales		Carcasa: aluminio; placa frontal: PC
Longitud L	[mm]	1161

Indicaciones / elementos de mando		
Indicación	emisor	3 x LED
	emisor	pantalla LCD de 7 segmentos
	receptor	3 x LED
	receptor	pantalla LCD de 7 segmentos

Accesorios	
Componentes incluidos	escuadra de montaje: 4
	tuercas correderas: 4
	tornillos

Notas	
Cantidad por pack	1 unid.

Conexión eléctrica - emisor

Conector: 1 x M12; codificación: A

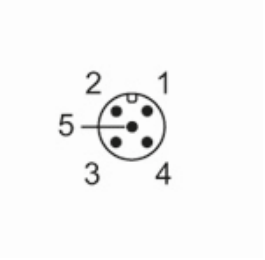

Conexión

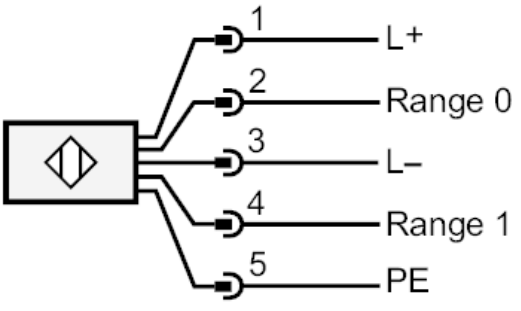

OY828S

Cortina fotoeléctrica de seguridad

OYA1060-40-4-18-P-1-B

Conexión eléctrica - receptor

Conector: 1 x M12; codificación: A; Longitud máx. del cable: 100 m; con una sección transversal del hilo de 0,34 mm²
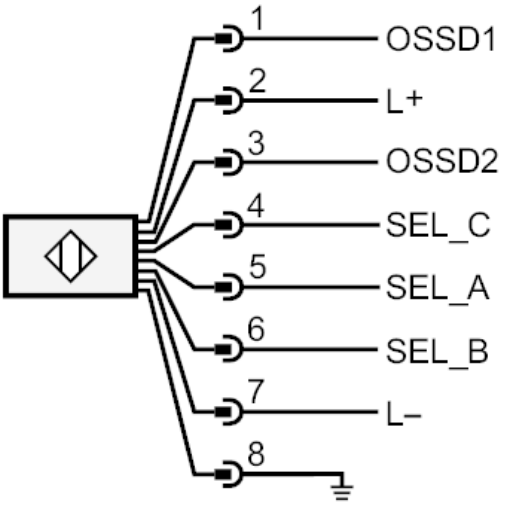
Conexión