MFH203

Detector de posición resistente a la presión para cilindros hidráulicos

MFB3002BANKG/B/AM/500/US

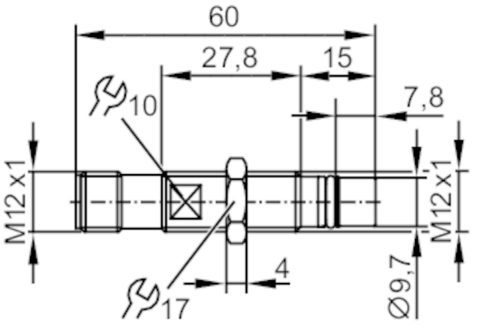

Características del producto		
Alimentación		NPN
Función de salida		normalmente abierto
Alcance	[mm]	1,8
Carcasa		Tipo con rosca
Dimensiones	[mm]	M12 x 1 / L = 60
Campo de aplicación		
Característica especial		Carcasa completamente metálica
Aplicación		Cilindros hidráulicos
Fluidos		Detecta metales férricos
Presión de rotura mín.	[bar]	2000
Resistencia a la presión	[bar]	500
Datos eléctricos		
Tensión de alimentación	[V]	10...36 DC
Consumo de corriente	[mA]	< 23
Clase de protección		III
Protección contra inversiones de polaridad		sí
Salidas		
Alimentación		NPN
Función de salida		normalmente abierto
Caída de tensión máx. de la salida de conmutación DC	[V]	1,6
Corriente residual máx.	[mA]	0,1
Corriente máxima permanente de la salida de conmutación DC	[mA]	200
Frecuencia de conmutación DC	[Hz]	1000
Protección contra cortocircuitos		sí
Tipo de protección contra cortocircuitos		pulsada
Resistente a sobrecargas		sí

MFH203

Detector de posición resistente a la presión para cilindros hidráulicos

MFB3002BANKG/B/AM/500/US

Rango de detección			
Alcance	[mm]	1,8	
Precisión / variaciones			
Histéresis	[% del Sr]	< 15	
Deriva del punto de conmutación	[% del Sr]	10	
Repetibilidad	[% del Sr]	10	
Condiciones ambientales			
Pico de presión	[bar]	1000	
Temperatura ambiente	[°C]	-25...120	
Grado de protección		IP 65; IP 68; IP 69K	
Homologaciones / pruebas			
CEM		EN 61000-4-2 ESD	4 kV CD / 8 kV AD
		EN 61000-4-3 radiado HF	10 V/m
		EN 61000-4-4 Burst	2 kV
		EN 61000-4-6 HF conducido	10 V
		EN 55011	clase B
		DIN ISO 11452-5	100 V/m
Resistencia a vibraciones		EN 60068-2-6 Fc	20 g 50 ciclos de frecuencia, 1 octavo/minuto, en 3 ejes / 10...3000 Hz -20...50 °C
Resistencia a choques		EN 60068-2-27 Ea	100 g 11 ms semisinusoidal; respectivamente 3 choques en cada sentido de los 3 ejes de coordenadas / -40...85 °C
Resistencia a choques continuos		EN 60068-2-27 Ea	40 g 6 ms; respectivamente 4000 choques en cada sentido de los 3 ejes de coordenadas / -20...50 °C
MTTF	[años]	661	
Homologación UL		Número de homologación UL	C005
Datos mecánicos			
Peso	[g]	32	
Carcasa		Tipo con rosca	
Tipo de montaje		montaje enrasado	
Dimensiones	[mm]	M12 x 1 / L = 60	
Nombre de la rosca		M12 x 1	
Materiales		Carcasa: Acero inoxidable; Junta tórica: FKM; junta de soporte: PTFE	
Par de apriete	[Nm]	< 15	
Carcasa completamente metálica		sí	
Accesorios			
Componentes incluidos		tuercas de fijación: 1	
Notas			
Cantidad por pack		1 unid.	

MFH203

Detector de posición resistente a la presión para cilindros hidráulicos

MFB3002BANKG/B/AM/500/US

Conexión eléctrica - Conector macho

Conector: 1 x M12; codificación: A; cuerpo: PEI

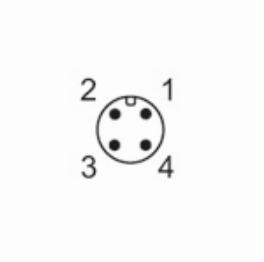

Conexión

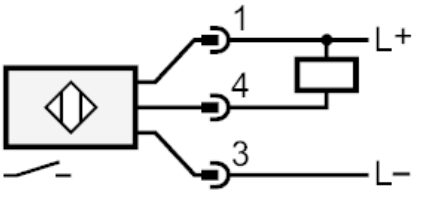
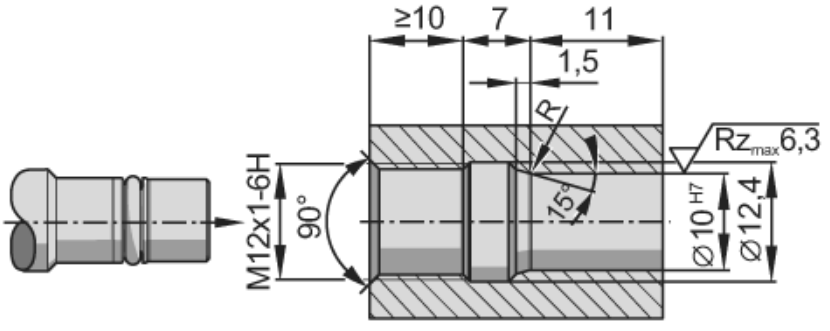
Diagramas y curvas