# MGS200

## Detector magnético

MGK3070-BPKG/M/US-104-DPS

Este artículo ya no está disponible - ficha de archivo

Artículos alternativos: MGS204
Al seleccionar un artículo alternativo tenga en cuenta que los datos técnicos pueden variar.

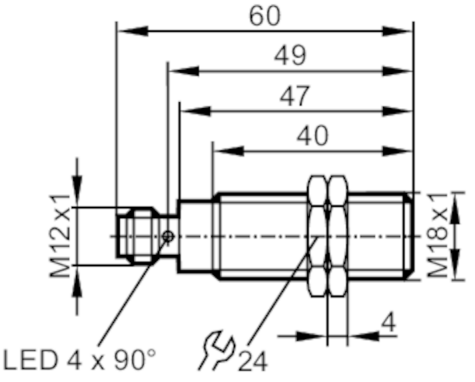


| | | |
|---|---|---|
| **Características del producto** | | |
| Alimentación | | PNP |
| Función de salida | | normalmente abierto |
| Alcance | [mm] | 70;  (referido a imán M 4.0) |
| Carcasa | | Tipo con rosca |
| Dimensiones | [mm] | M18 x 1 / L = 60 |
| **Campo de aplicación** | | |
| Característica especial | | Contactos dorados |
| **Datos eléctricos** | | |
| Tensión de alimentación | [V] | 10...30 DC |
| Consumo de corriente | [mA] | < 10 |
| Clase de protección | | II |
| Protección contra inversiones de polaridad | | sí |
| **Salidas** | | |
| Alimentación | | PNP |
| Función de salida | | normalmente abierto |
| Caída de tensión máx. de la salida de conmutación DC | [V] | 2,5 |
| Corriente máxima permanente de la salida de conmutación DC | [mA] | 200 |
| Frecuencia de conmutación DC | [Hz] | 5000 |
| Protección contra cortocircuitos | | sí |
| Tipo de protección contra cortocircuitos | | pulsada |

# MGS200

## Detector magnético

MGK3070-BPKG/M/US-104-DPS

| | | | |
|---|---|---|---|
| Resistente a sobrecargas | | sí | |
| **Rango de detección** | | | |
| Alcance | [mm] | 70; (referido a imán M 4.0) | |
| Sensibilidad de reacción | [mT] | 0,8 | |
| **Precisión / variaciones** | | | |
| Histéresis | [% del Sr] | 1...10 | |
| **Condiciones ambientales** | | | |
| Temperatura ambiente | [°C] | -25...75 | |
| Grado de protección | | IP 67 | |
| **Homologaciones / pruebas** | | | |
| CEM | | EN 61000-4-2 ESD | 4 kV CD / 8 kV AD |
| | | EN 61000-4-3 radiado HF | 10 V/m |
| | | EN 61000-4-4 Burst | 2 kV |
| | | EN 61000-4-5 Surge | 0,5 kV línea a línea, Ri: 2 ohmios |
| | | EN 61000-4-6 HF conducido | 10 V |
| | | EN 55011 | clase B |
| **Datos mecánicos** | | | |
| Peso | [g] | 53,8 | |
| Carcasa | | Tipo con rosca | |
| Dimensiones | [mm] | M18 x 1 / L = 60 | |
| Nombre de la rosca | | M18 x 1 | |
| Materiales | | Carcasa: Acero inoxidable; Superficie activa: PBT naranja | |
| **Indicaciones / elementos de mando** | | | |
| Indicación | | Estado de conmutación | 1 x LED, amarillo |
| **Accesorios** | | | |
| Componentes incluidos | | tuercas de fijación: 2 | |
| **Notas** | | | |
| Cantidad por pack | | 1 unid. | |

**Conexión eléctrica - Conector macho**

Conector: 1 x M12; codificación: A; Contactos: dorado

# MGS200

## Detector magnético

MGK3070-BPKG/M/US-104-DPS
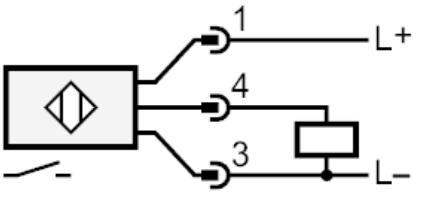
### Conexión