KI3501

Detector capacitivo

KIE2015-FBOA/LS-100AK/CSA RT

Este artículo ya no está disponible - ficha de archivo

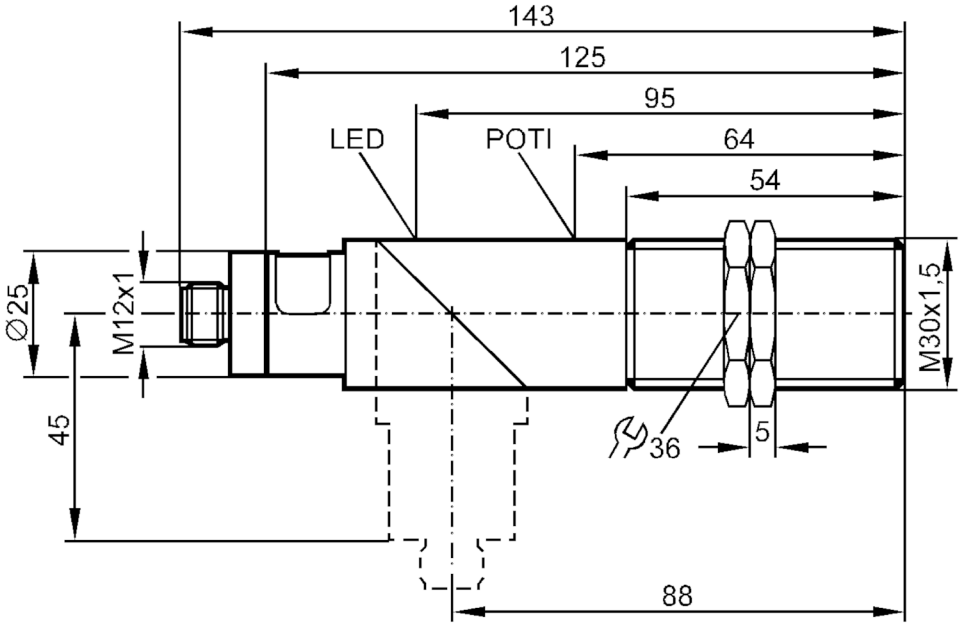

Características del producto		
Función de salida		normalmente abierto / normalmente cerrado; (seleccionable)
Alcance	[mm]	15
Carcasa		Tipo con rosca
Dimensiones	[mm]	M30 x 1,5
Datos eléctricos		
Tensión de alimentación	[V]	10...36 DC
Consumo de corriente	[mA]	10; (24 V)
Clase de protección		II
Resistente a inversiones de polaridad		sí
Salidas		
Función de salida		normalmente abierto / normalmente cerrado; (seleccionable)
Caída de tensión máx. de la salida de conmutación DC	[V]	2,5
Caída de tensión máx. de la salida de conmutación AC	[V]	2,5
Corriente máxima permanente de la salida de conmutación AC	[mA]	250
Corriente máxima permanente de la salida de conmutación DC	[mA]	250
Frecuencia de conmutación AC	[Hz]	40

KI3501

Detector capacitivo

KIE2015-FBOA/LS-100AK/CSA RT

Frecuencia de conmutación DC	[Hz]	40	
Resistente a sobrecargas		sí	
Rango de detección			
Alcance	[mm]	15	
Alcance real Sr	[mm]	15 ± 10 %	
Alcance operativo	[mm]	0...12,1	
Precisión / variaciones			
Factor de corrección		vidrio: 0,4 / agua: 1 / céramica: 0,2 / PVC: 0,2	
Histéresis	[% del Sr]	1...15	
Deriva del punto de conmutación	[% del Sr]	-15...15	
Condiciones ambientales			
Temperatura ambiente	[°C]	-25...80	
Grado de protección		IP 65	
Homologaciones / pruebas			
CEM		EN 60947-5-2	
Datos mecánicos			
Carcasa		Tipo con rosca	
Tipo de montaje		no enrasable	
Dimensiones	[mm]	M30 x 1,5	
Nombre de la rosca		M30 x 1,5	
Materiales		PBT; tapa de extremo: PC	
Indicaciones / elementos de mando			
Indicación		Estado de conmutación	1 x LED, rojo
Conexión eléctrica			
Protección requerida		fusible miniatura según IEC60127-2 hoja 1; ≤ 2 A; de acción rápida	
Accesorios			
Componentes incluidos		tuercas de fijación: 2	
		destornillador: 1	
Notas			
Notas		Recomendación: después de un cortocircuito comprobar que el equipo funciona correctamente.	
Cantidad por pack		1 unid.	

KI3501

Detector capacitivo

KIE2015-FBOA/LS-100AK/CSA RT

Conexión eléctrica - Conector macho

Conector: 1 x 1/2"; codificación: C

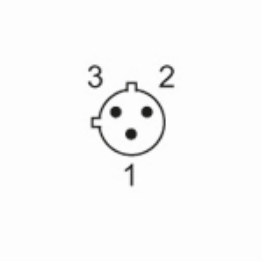

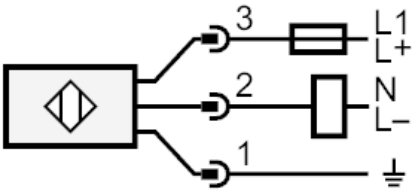

Nota fusible miniatura según IEC60127-2 hoja 1 ≤ 2 A de acción rápida