IQ2001

Detector inductivo

IQ23008BAPKG/2M/PUR

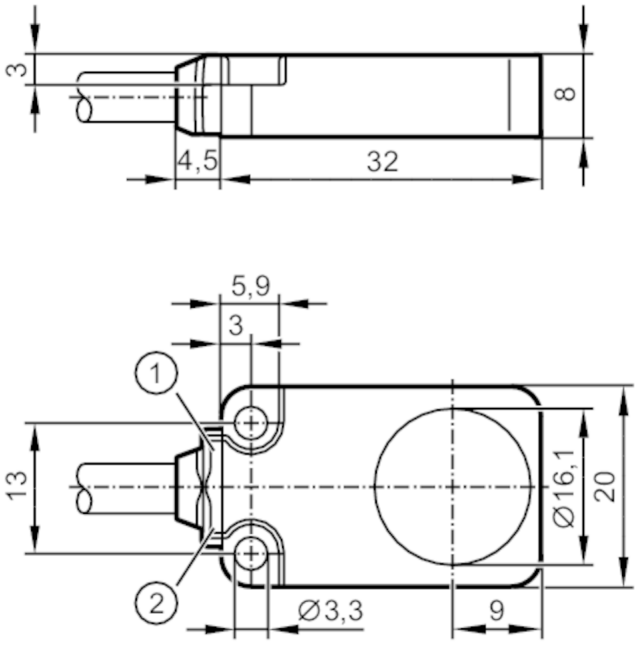

1 LED verde
2 LED amarillo

Características del producto		
Alimentación		PNP
Función de salida		normalmente cerrado
Alcance	[mm]	8
Carcasa		rectangular
Dimensiones	[mm]	20 x 8 x 32
Campo de aplicación		
Característica especial		Aptitud para cadenas portacables; Alcance aumentado
Datos eléctricos		
Tensión de alimentación	[V]	10...30 DC
Consumo de corriente	[mA]	< 10
Clase de protección		III
Protección contra inversiones de polaridad		sí
Salidas		
Alimentación		PNP
Función de salida		normalmente cerrado
Caída de tensión máx. de la salida de conmutación DC	[V]	2,5
Corriente máxima permanente de la salida de conmutación DC	[mA]	100
Frecuencia de conmutación DC	[Hz]	400

IQ2001

Detector inductivo

IQ23008BAPKG/2M/PUR

Protección contra cortocircuitos		sí
Resistente a sobrecargas		sí
Rango de detección		
Alcance	[mm]	8
Alcance real Sr	[mm]	8 ± 10 %
Alcance operativo	[mm]	0...6,48
Alcance aumentado		sí
Precisión / variaciones		
Factor de corrección		acero: 1 / Acero inoxidable: 0,7 / latón: 0,5 / aluminio: 0,4 / cobre: 0,3
Histéresis	[% del Sr]	1...15
Deriva del punto de conmutación	[% del Sr]	-10...10
Condiciones ambientales		
Temperatura ambiente	[°C]	-40...85
Grado de protección		IP 65; IP 66; IP 67; IP 68

Homologaciones / pruebas		
CEM	EN 61000-4-2 ESD	4 kV CD / 8 kV AD
	EN 61000-4-3 radiado HF	10 V/m
	EN 61000-4-4 Burst	2 kV
	EN 61000-4-6 HF conducido	10 V
	EN 55011	clase B
Resistencia a vibraciones	EN 60068-2-6 Fc	20 g (10...3000 Hz) / 50 ciclos de frecuencia, 1 octavo/minuto, en 3 ejes
Resistencia a choques	EN 60068-2-27 Ea	100 g 11 ms semisinusoidal; respectivamente 3 choques en cada sentido de los 3 ejes de coordenadas
Resistencia a choques continuos	EN 60068-2-27	40 g 6 ms; respectivamente 4000 choques en cada sentido de los 3 ejes de coordenadas
Cambios rápidos de temperatura	EN 60068-2-14 Na	TA = -40°C; TB = 85°C; t1 = 30 min; t2 = < 10 s 50 ciclos
MTTF [años]	1688	
Homologación UL	Ta	-25...70 °C
	Enclosure type	Type 1
	alimentación de tensión	Limited Voltage/Current
	Número de homologación UL	A015
	Número de registro UL	E174191

Datos mecánicos		
Peso	[g]	79,6
Carcasa		rectangular
Tipo de montaje		montaje enrasado
Dimensiones	[mm]	20 x 8 x 32
Materiales		zinc conformado a presión con revestimiento especial; Superficie activa: PBT naranja; ventana LED: TPU; moldeo: PUR
Aptitud para cadenas portacables		sí

IQ2001

Detector inductivo

IQ23008BAPKG/2M/PUR

Aptitud para cadenas portacables	radio de curvatura para uso flexible	mín. 10 x diámetro del cable
	ciclos de curvatura	> 5 Mio.

Indicaciones / elementos de mando

Indicación	Indicación funcionamiento	1 x LED, verde
	Estado de conmutación	1 x LED, amarillo

Notas

Cantidad por pack	1 unid.

Conexión eléctrica

Cable: 2 m, PUR, Ø 4,9 mm; 3 x 0,34 mm²

Conexión

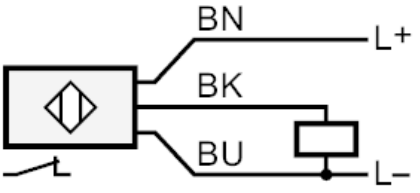

BK	negro
BN	marrón
BU	azul