E33229

Adaptador de proceso Varivent

ADAPT IFM-VARIV TYP N (D=68)3A

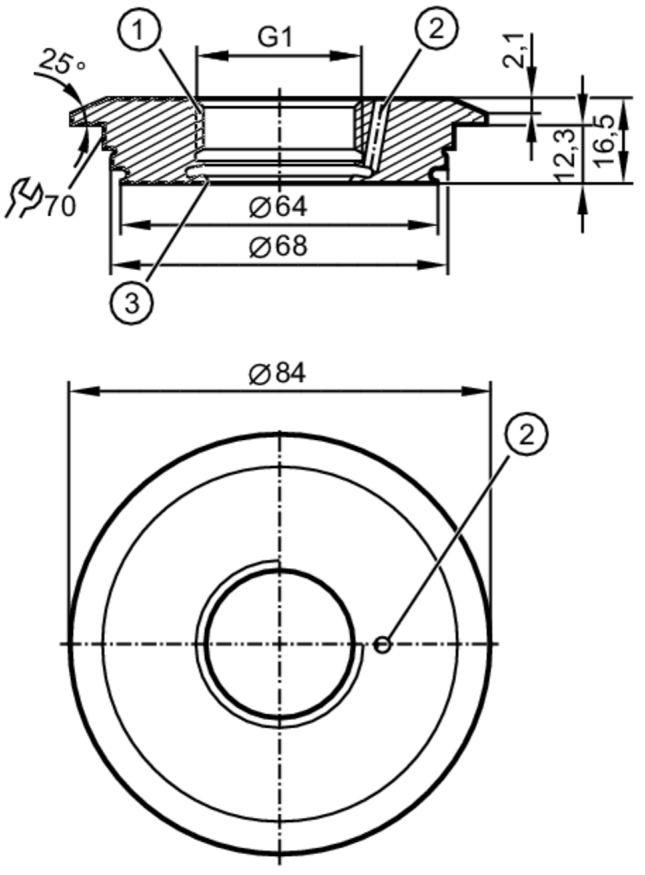

1 Aseptoflex Vario
2 abertura para fugas
3 Chaflán de estanqueidad

EC 1935/2004 EHEDG Certified FDA

Campo de aplicación	
Versión	con abertura para fugas
Resistencia a la presión [bar]	25
Homologaciones / pruebas	
Directiva sobre equipos a presión	La posible clasificación según la Directiva Europea sobre Equipos a Presión depende de la aplicación y debe ser realizada por el usuario / operador.
Indicaciones de seguridad	Se debe comprobar la compatibilidad entre el fluido y el material del producto en todas las aplicaciones.
Datos mecánicos	
Peso [g]	462
Materiales en contacto con el fluido	1.4435 (inox / 316L) ; acabado : Ra<0,4 / Rz 4
Conexión de sensores	G 1 rosca interno Aseptoflex Vario
Conexión de proceso	Varivent Form N, DN40...DN150 (1,5...6"), Ø 68 mm
Estanqueidad	Anillo sellante
Clase aséptica según DIN 11866	H4
Accesorios	
Componentes incluidos	Junta tórica: 1 x 24 x 2, EPDM, en conformidad con la FDA, E30054

E33229

Adaptador de proceso Varivent

ADAPT IFM-VARIV TYP N (D=68)3A

Accesorios (opcionales)	Junta tórica: 1 x 24 x 2, FKM, en conformidad con la FDA, E30123
	junta de estanqueidad: 1, PEEK, en conformidad con la FDA, E30124

Notas	
Cantidad por pack	1 unid.