E10790

Conector hembra a cablear

SDOAH040MSSFKPG

Este artículo ya no está disponible - ficha de archivo

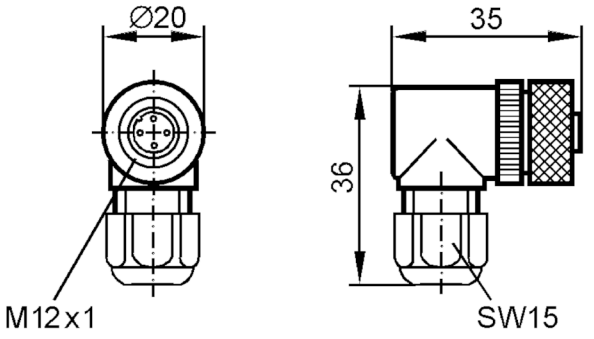

Datos eléctricos		
Tensión de alimentación	[V]	< 125 AC / < 150 DC

Condiciones ambientales		
Temperatura ambiente	[°C]	-25...90
Grado de protección		IP 67

Datos mecánicos		
Dimensiones	[mm]	36 x 20 x 35
Materiales		PA
Material del cuerpo		PA
Material de la tuerca		latón, niquelado

Notas	
Cantidad por pack	1 unid.

Conexión eléctrica

Bornes de conexión: ...0,75 mm²; Prensaestopa: PG 7

Conexión eléctrica - conector hembra

Conector: 1 x M12, acodado; codificación: A; cuerpo: PA; bloqueo: latón, niquelado

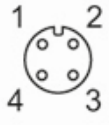

E10790

Conector hembra a cablear

SDOAH040MSSFKPG
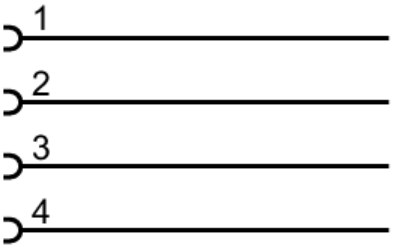
Conexión