# KI5203

## Kapacitiv Sensor

KI-3015-BNKG/NI

Artiklen er udgået - arkiv informationer

Alternative artikler: KI5019 eller KI5015
Vær opmærksom på eventuelle afvigende tekniske data ved valg af alternativ artikel og tilbehør!

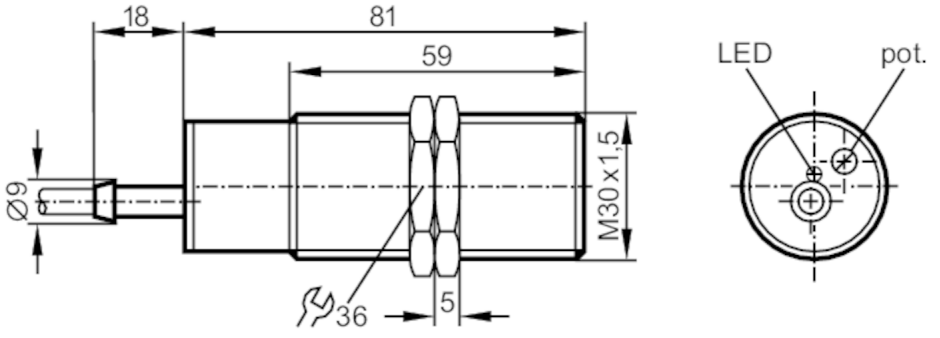


| Produktegenskaber | | |
|---|---|---|
| Elektrisk design | | NPN |
| Udgangsfunktion | | normally closed |
| Tasteafstand | [mm] | 3...15 |
| Kapsling | | gevindtype |
| Dimensioner | [mm] | M30 x 1,5 / L = 81 |
| **Elektriske Data** | | |
| Driftspænding | [V] | 10...36 DC |
| Strømforbrug | [mA] | 13; (24 V) |
| Kapslingsklasse | | II |
| Polaritetsbeskyttelse | | ja |
| **Udgange** | | |
| Elektrisk design | | NPN |
| Udgangsfunktion | | normally closed |
| Max. spændingfald på koblingsudgange DC | [V] | 2,5 |
| Permanent strømbelastning på koblingsudgange DC | [mA] | 250 |
| Switchfrekvens DC | [Hz] | 40 |
| Kortslutningsbeskyttelse | | ja |
| Type af kortslutningsbeskyttelse | | taktvis |
| Overbelastningssikret | | ja |
| **Registreringsområde** | | |
| Tasteafstand | [mm] | 3...15 |
| Justerbar tasteafstand | | ja |
| Fabriksindstilling rækkevidde | [mm] | 15 |

# KI5203

## Kapacitiv Sensor

KI-3015-BNKG/NI

| | | | |
|---|---|---|---|
| **Omgivende forhold** | | | |
| Omgivelsestemperatur | [°C] | -25...70 | |
| Kapslingsklasse | | IP 65 | |
| Forøget immunitet | | ja; (Øget immunitet over for ledet radiofrekvensinterferens) | |
| **Godkendelser / Tests** | | | |
| EMC | | EN 60947-5-2 | |
| **Mekaniske data** | | | |
| Kapsling | | gevindtype | |
| Montering | | Uskærmet | |
| Dimensioner | [mm] | M30 x 1,5 / L = 81 | |
| Gevind betegnelse | | M30 x 1,5 | |
| Materiale | | PBT | |
| **Display / Betjeningsenhed** | | | |
| Display | | udgangs status | 1 x LED, gul |
| **Tilbehør** | | | |
| Leverings omfang | | låsemøtrikker: 2 | |
| | | skruetrækker: 1 | |
| **Bemærkning** | | | |
| Emballage-enheder | | 1 stk. | |
| **Elektrisk tilslutning** | | | |

Kabel: 2 m, PVC; 3 x 0,5 mm²

Tilslutning

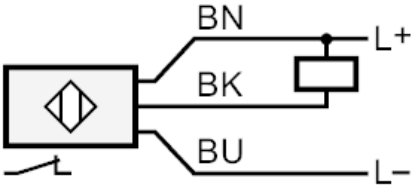


| | |
|---|---|
| | Ledningsfarver : |
| BN = | brun |
| BU = | blå |
| BK = | sort |