IFT238

Induktiv sensor

IFB3004-APKG/M/V4A/US-104-DPO

Artiklen er udgået - arkiv informationer

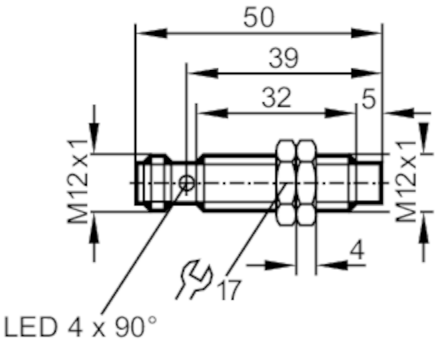

Produktegenskaber		
Elektrisk design		PNP
Udgangsfunktion		normally closed
Tasteafstand	[mm]	4
Kapsling		gevindtype
Dimensioner	[mm]	M12 x 1 / L = 50
Applikation		
Special funktion		guldbelagte kontakter
Applikation		Brug i våde omgivelse og levnedsmiddelindustrien
Elektriske Data		
Driftspænding	[V]	10...36 DC
Strømforbrug	[mA]	10; (24 V)
Kapslingsklasse		II
Polaritetsbeskyttelse		ja
Udgange		
Elektrisk design		PNP
Udgangsfunktion		normally closed
Max. spændingfald på koblingsudgange DC	[V]	2,5
Permanent strømbelastning på koblingsudgange DC	[mA]	100
Switchfrekvens DC	[Hz]	800
Kortslutningsbeskyttelse		ja
Type af kortslutningsbeskyttelse		taktvis
Overbelastningssikret		ja
Registreringsområde		
Tasteafstand	[mm]	4
Real rækkevidde Sr	[mm]	4 ± 10 %
Operationel tasteafstand	[mm]	0...3,25

IFT238

Induktiv sensor

IFB3004-APKG/M/V4A/US-104-DPO

Nøjagtighed / afvigelser			
Korrektionsfaktor		Stål: 1 / Rustfrit stål: 0,7 / Messing: 0,5 / aluminium: 0,4 / kobber: 0,3	
Hysterese	[% af Sr]	1...20	
Tolerance, koblingspunkt	[% af Sr]	-10...10	
Omgivende forhold			
Omgivelsestemperatur	[°C]	0...100	
Kapslingsklasse		IP 68; IP 69K; ("COP")	
Godkendelser / Tests			
EMC		EN 61000-4-2 ESD	4 kV CD / 8 kV AD
		EN 61000-4-3 HF bestrålet	10 V/m
		EN 61000-4-4 Burst	2 kV
		EN 61000-4-5 Surge	0,5 kV line to line, Ri: 2 Ohm
		EN 61000-4-6 HF ledningsbåret	10 V
		EN 55011	Klasse B
Mekaniske data			
Vægt	[g]	0,031	
Kapsling		gevindtype	
Montering		Uskærmet	
Dimensioner	[mm]	M12 x 1 / L = 50	
Gevind betegnelse		M12 x 1	
Materiale		Gevindbøsning: rustfri stål (1.4404 / 316L); aktiv flade: PEEK; låsemøtrikker: Rustfrit stål	
Display / Betjeningsenhed			
Display		udgangs status	4 x 90° LED, gul
Tilbehør			
Leverings omfang		låsemøtrikker: 2	
Bemærkning			
Emballage-enheder		1 stk.	

Elektrisk tilslutning - Hanstik

Stik: 1 x M12; kodning: A; Kontakter: guldbelagt

IFT238

Induktiv sensor

IFB3004-APKG/M/V4A/US-104-DPO
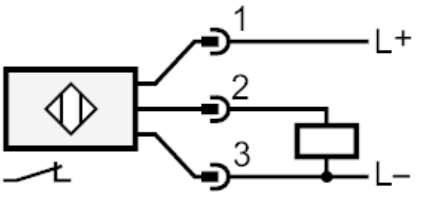
Tilslutning