IFS207

Induktiv sensor

IFB3007-APKG/US-104

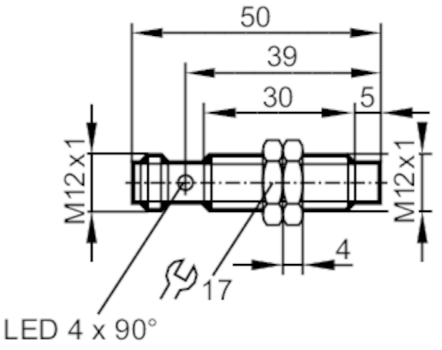

Produktegenskaber		
Elektrisk design		PNP
Udgangsfunktion		normally closed
Tasteafstand	[mm]	7
Kapsling		gevindtype
Dimensioner	[mm]	M12 x 1 / L = 50
Applikation		
Special funktion		guldbelagte kontakter; Forøget rækkevidde
Applikation		industrielle applikationer / fabriksautomation
Elektriske Data		
Driftspænding	[V]	10...30 DC
Strømforbrug	[mA]	< 10
Kapslingsklasse		II
Polaritetsbeskyttelse		ja
Udgange		
Elektrisk design		PNP
Udgangsfunktion		normally closed
Max. spændingfald på koblingsudgange DC	[V]	2,5
Permanent strømbelastning på koblingsudgange DC	[mA]	100
Switchfrekvens DC	[Hz]	700
Kortslutningsbeskyttelse		ja
Overbelastningssikret		ja
Registreringsområde		
Tasteafstand	[mm]	7
Real rækkevidde Sr	[mm]	7 ± 10 %
Operationel tasteafstand	[mm]	0...5,67
Forøget rækkevidde		ja
Nøjagtighed / afvigelser		
Korrektionsfaktor		Stål: 1 / Rustfrit stål: 0,7 / Messing: 0,5 / aluminium: 0,4 / kobber: 0,3
Hysterese	[% af Sr]	3...15

IFS207

Induktiv sensor

IFB3007-APKG/US-104

Tolerance, koblingspunkt [% af Sr]		-10...10	
Omgivende forhold			
Omgivelsestemperatur [°C]		-25...70	
Kapslingsklasse		IP 67	
Godkendelser / Tests			
EMC		EN 61000-4-2 ESD	4 kV CD / 8 kV AD
		EN 61000-4-3 HF bestrålet	10 V/m
		EN 61000-4-4 Burst	2 kV
		EN 61000-4-6 HF ledningsbåret	10 V
		EN 55011	Klasse B
MTTF [År]		1134	
Embedded software inkluderet		nej	
UL godkendelse		Ta	0...40 °C
		Enclosure type	Type 1
		Strømforsyning	Hazardous voltage
		UL godkendelsesnummer	A003
		Fil nummer UL	E174191
Mekaniske data			
Vægt [g]		25,1	
Kapsling		gevindtype	
Montering		Uskærmet	
Dimensioner [mm]		M12 x 1 / L = 50	
Gevind betegnelse		M12 x 1	
Materiale		Kapsling: Messing belagt med hvid bronze; aktiv flade: PBT orange; LED vindue: PEI; låsemøtrikker: Messing belagt med hvid bronze	
Display / Betjeningsenhed			
Display		udgangs status	4 x LED, gul
Tilbehør			
Leverings omfang		låsemøtrikker: 2	
Bemærkning			
Emballage-enheder		1 stk.	

Elektrisk tilslutning - Hanstik

Stik: 1 x M12; kodning: A; Kontakter: guldbelagt

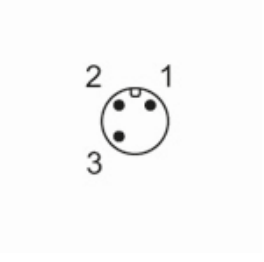

IFS207

Induktiv sensor

IFB3007-APKG/US-104
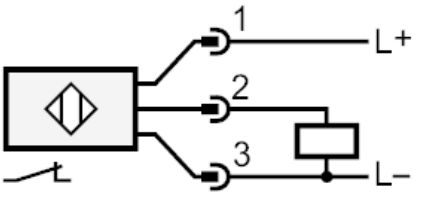
Tilslutning