IGC228

Induktiv sensor

IGK3005-BPKG/M/US-104-DPS

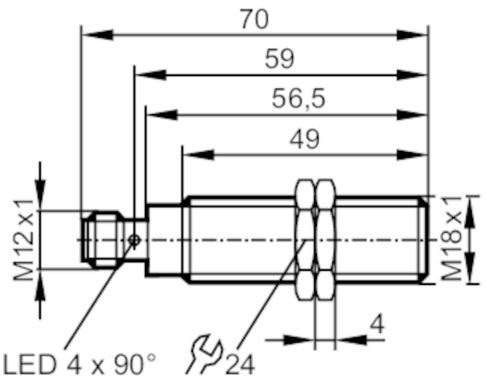

Produktegenskaber		
Elektrisk design		PNP
Udgangsfunktion		normally open
Tasteafstand	[mm]	5
Kapsling		gevindtype
Dimensioner	[mm]	M18 x 1 / L = 70
Applikation		
Special funktion		guldbelagte kontakter
Applikation		brug i værktøjsmaskiner, køle- og smøremiddel
Elektriske Data		
Driftspænding	[V]	10...36 DC
Strømforbrug	[mA]	< 10
Kapslingsklasse		II
Polaritetsbeskyttelse		ja
Udgange		
Elektrisk design		PNP
Udgangsfunktion		normally open
Max. spændingfald på koblingsudgange DC	[V]	2,5
Permanent strømbelastning på koblingsudgange DC	[mA]	200
Switchfrekvens DC	[Hz]	400
Kortslutningsbeskyttelse		ja
Type af kortslutningsbeskyttelse		taktvis
Overbelastningssikret		ja
Registreringsområde		
Tasteafstand	[mm]	5
Real rækkevidde Sr	[mm]	5 ± 10 %
Operationel tasteafstand	[mm]	0...4,05

IGC228

Induktiv sensor

IGK3005-BPKG/M/US-104-DPS

Nøjagtighed / afvigelser			
Korrektionsfaktor		Stål: 1 / Rustfrit stål: 0,7 / Messing: 0,5 / aluminium: 0,5 / kobber: 0,4	
Hysterese	[% af Sr]	1...20	
Tolerance, koblingspunkt	[% af Sr]	-10...10	
Omgivende forhold			
Omgivelsestemperatur	[°C]	-25...70	
Kapslingsklasse		IP 68; ("Coolant")	
Godkendelser / Tests			
EMC		EN 61000-4-2 ESD	4 kV CD / 8 kV AD
		EN 61000-4-3 HF bestrålet	10 V/m
		EN 61000-4-4 Burst	2 kV
		EN 61000-4-5 Surge	0,5 kV
		EN 61000-4-6 HF ledningsbåret	10 V
		EN 55011	Klasse B
MTTF	[År]	1083	
UL godkendelse		Ta	0...40 °C
		Enclosure type	Type 1
		Strømforsyning	Hazardous voltage
		Fil nummer UL	E174191
Mekaniske data			
Vægt	[g]	54,5	
Kapsling		gevindtype	
Montering		Skærmet	
Dimensioner	[mm]	M18 x 1 / L = 70	
Gevind betegnelse		M18 x 1	
Materiale		Messing belagt med hvid bronze; aktiv flade: LCP farveløs	
Display / Betjeningsenhed			
Display		udgangs status	4 x 90° LED, gul
Tilbehør			
Leverings omfang		låsemøtrikker: 2	
Bemærkning			
Emballage-enheder		1 stk.	

Elektrisk tilslutning - Hanstik

Stik: 1 x M12; kodning: A; Kontakter: guldbelagt

IGC228

Induktiv sensor

IGK3005-BPKG/M/US-104-DPS
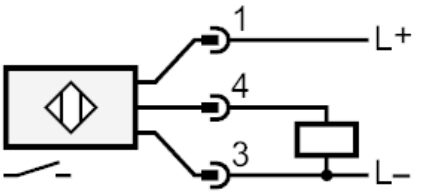
Tilslutning