E12592

Montagesæt for manuelle- samt kugleventiler

MOUNTING KIT FOR MANUAL VALVES F16/M10

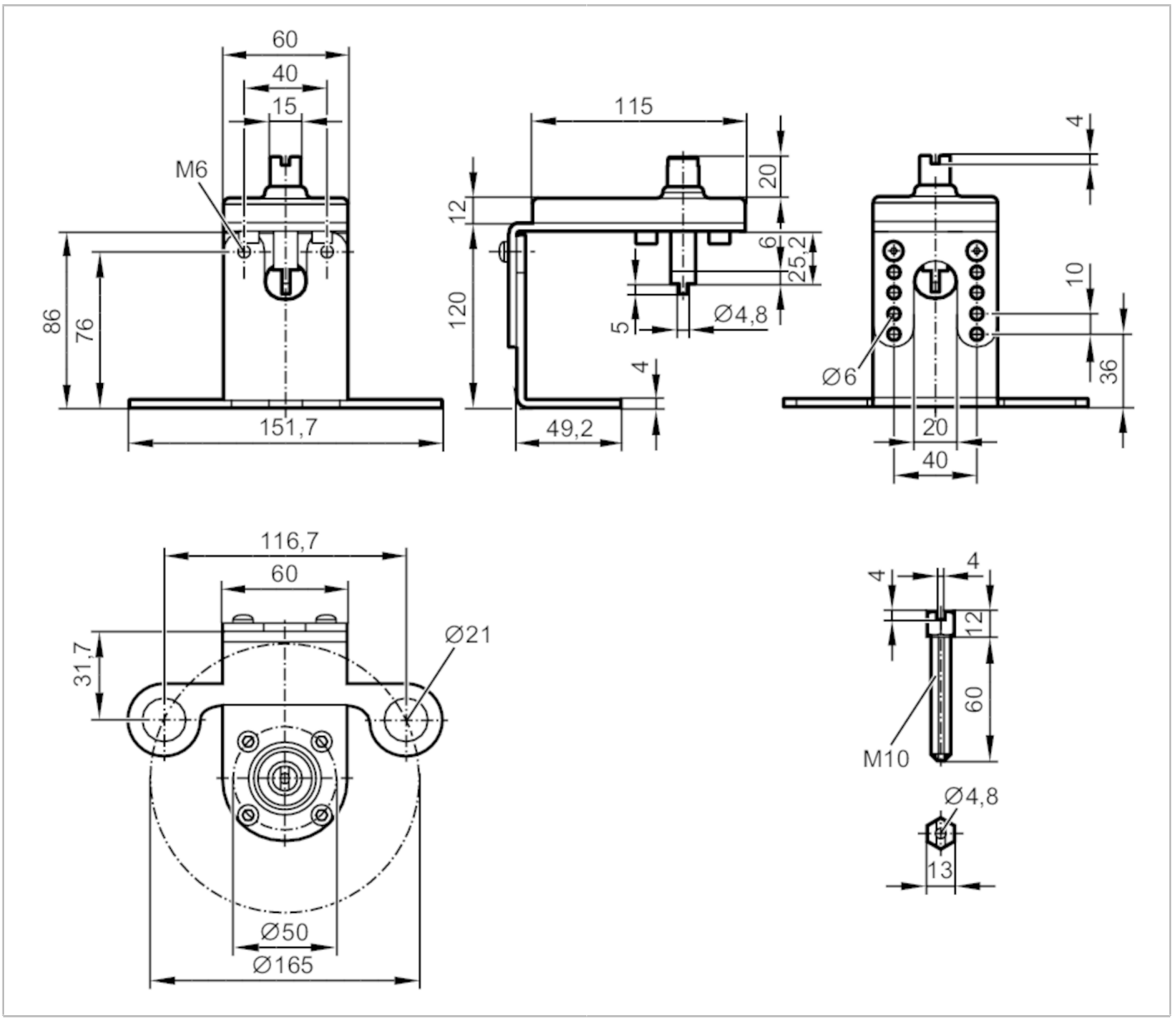

Applikation		
Udførelse		for byggeform IND, INE
Omgivende forhold		
Omgivelsestemperatur	[°C]	-30...80
Mekaniske data		
Vægt	[g]	716
Top flange diameter	[mm]	165
ISO top flange type		F16
Shaft extension		M10
Materiale		Monteringsplade: Kunststof; metaldele: rustfri stål (1.4301 / 304)
Bemærkning		
Emballage-enheder		1 stk.