SD2001

Druckluftzähler

SDN21DGXFPKG/US-100

Auslaufartikel

Auslaufdatum: 31.12.2024

Alternativartikel: SD2501

Beachten Sie bei der Auswahl des Alternativartikels und des Zubehörs eventuell abweichende technische Daten.

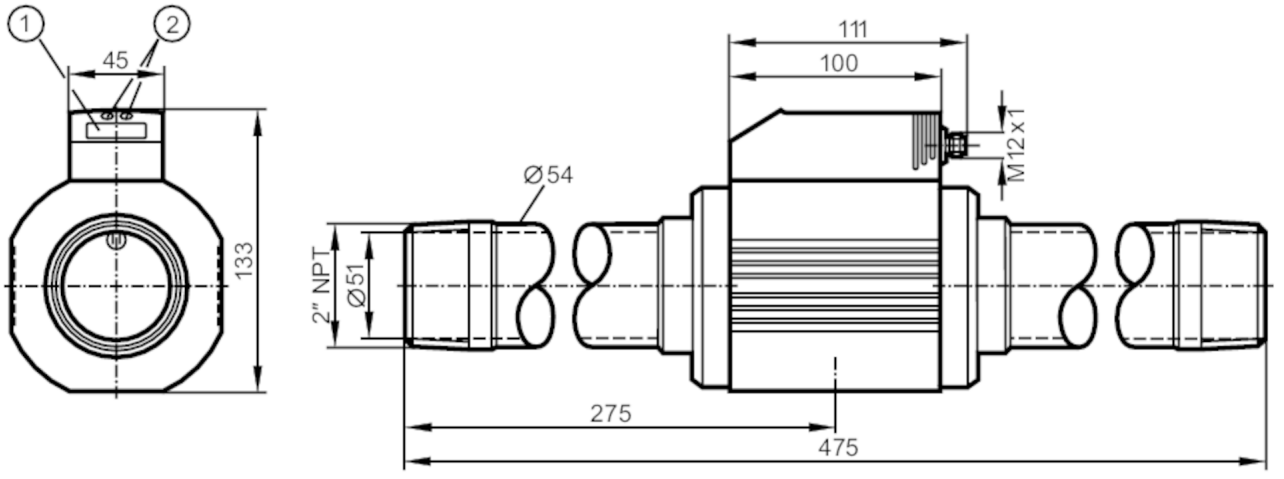

1 alphanumerische Anzeige 4-stellig
2 Programmiertasten

Produktmerkmale			
Anzahl der Ein- und Ausgänge		Anzahl der digitalen Ausgänge: 2; Anzahl der analogen Ausgänge: 1	
Messbereich		90...24720 scfh	1,4...412 scfm
Prozessanschluss		Gewindeanschluss 2" NPT DN50	
Einsatzbereich			
Applikation		für den industriellen Einsatz	
Medien		Betriebsdruckluft	
Hinweis zu Medien		Luftqualität ISO 8573-1	
		Klasse 141	
		Klasse 344	
Mediumtemperatur	[°F]	32...140	
Druckfestigkeit	[bar]	16	
Druckfestigkeit	[psi]	232	
MAWP bei Applikationen gemäß CRN	[bar]	16	
Elektrische Daten			
Betriebsspannung	[V]	19...30 DC; (nach SELV/PELV)	
Stromaufnahme	[mA]	< 100	
Schutzklasse		III	
Verpolungsschutz		ja	
Bereitschaftsverzögerungszeit	[s]	0,5	

SD2001

Druckluftzähler

SDN21DGXFPKG/US-100

Ein-/Ausgänge			
Anzahl der Ein- und Ausgänge		Anzahl der digitalen Ausgänge: 2; Anzahl der analogen Ausgänge: 1	
Ausgänge			
Gesamtzahl Ausgänge		2	
Ausgangssignal		Schaltsignal; Analogsignal; Impulssignal; (konfigurierbar)	
Elektrische Ausführung		PNP	
Anzahl der digitalen Ausgänge		2	
Ausgangsfunktion		Schließer / Öffner; (parametrierbar)	
Max. Spannungsabfall Schaltausgang DC	[V]	2	
Dauerhafte Strombelastbarkeit des Schaltausgangs DC	[mA]	250; (je Ausgang)	
Anzahl der analogen Ausgänge		1	
Analogausgang Strom	[mA]	4...20; (skalierbar)	
Max. Bürde	[Ω]	500	
Impulsausgang		Verbrauchsmengen-Zähler	
Kurzschlussschutz		ja	
Ausführung Kurzschlussschutz		getaktet	
Überlastfest		ja	
Mess-/Einstellbereich			
Messbereich		90...24720 scfh	1,4...412 scfm
Anzeigebereich		0...29670 scfh	0...494,4 scfm
Schaltpunkt SP		220...24720 scfh	3,7...412 scfm
Rückschaltpunkt rP		100...24600 scfh	1,6...409,9 scfm
Analogstartpunkt ASP		0...18540 scfh	0...309 scfm
Analogendpunkt AEP		6180...24720 scfh	103...412 scfm
Schrittweite		10 scfh	0,1 scfm
Durchflussmengenüberwachung			
Impulswertigkeit		0,400...4 000 000 scf	
In Schritten von		0,020...1000 scf	
Impulslänge	[s]	0,049... 2	
Temperaturüberwachung			
Messbereich	[°F]	32...140	
Anzeigebereich	[°F]	32...140	
Genauigkeit / Abweichungen			
Strömungsüberwachung			
Reproduzierbarkeit	[% vom Messwert]	± 1,5	
Genauigkeit (im Messbereich)		± (3 % MW + 0,3 % MEW) / ± (6 % MW + 0,6 % MEW); (Klasse 141 /; Klasse 344; Bedingungen: Einbau nach DIN ISO 2533; Einbau in Rohrleitungen: DN50)	
Temperaturüberwachung			
Genauigkeit	[K]	± 2; (bei Medienströmung in den Grenzen des Strömungsmessbereichs)	

SD2001

Druckluftzähler

SDN21DGXFPKG/US-100

Reaktionszeiten			
Strömungsüberwachung			
Ansprechzeit	[s]	0,1; (dAP = 0)	
Dämpfung Prozesswert dAP Stufen	[s]	0 - 0,2 - 0,4 - 0,6 - 0,8 - 1	
Software / Programmierung			
Parametriermöglichkeiten		Strömungsüberwachung; Mengenzähler; Vorwahlzähler; Hysterese / Fenster; Schließer / Öffner; Strom-/Impulsausgang; Display drehbar / abschaltbar; Anzeigeeinheit	
Umgebungsbedingungen			
Umgebungstemperatur	[°F]	32...140	
Lagertemperatur	[°F]	-4...185	
Max. zulässige relative Luftfeuchtigkeit	[%]	90	
Schutzart		IP 65	
Zulassungen / Prüfungen			
EMV		DIN EN 61000-6-2	
		DIN EN 61000-6-3	
Vibrationsfestigkeit		DIN EN 68000-2-6	5 g (55...2000 Hz)
MTTF	[Jahre]	227	
Druckgeräterichtlinie		Gute Ingenieurpraxis; verwendbar für Medien der Fluidgruppe 2; Medien der Fluidgruppe 1 auf Anfrage	
Mechanische Daten			
Gewicht	[g]	4269,5	
Werkstoffe		PBT-GF20; NBR; PC; 1.4301 (Edelstahl / 304); PTFE; Messing beschichtet; FKM; Aluminium pulverbeschichtet	
Werkstoffe in Kontakt mit dem Medium		1.4301 (Edelstahl / 304); FKM; Keramik glaspassiviert; PEEK GF30; Polyester; Aluminium	
Prozessanschluss		Gewindeanschluss 2" NPT DN50	
Anzeigen / Bedienelemente			
Anzeige		Anzeigeeinheit	4 x LED, grün (scfm, scfh, scf, °F)
		Funktionsanzeige	1 x LED, gelb
		Schaltzustand	2 x LED, gelb
		Messwerte	alphanumerische Anzeige, 4-stellig
		Programmierung	alphanumerische Anzeige, 4-stellig
Bemerkungen			
Bemerkungen		scf = standard cubic feet (Normkubikfuß)	
		scfh = standard cubic feet per hour (Normkubikfuß/h)	
		scfm = standard cubic feet per minute (Normkubikfuß/min)	
		MW = Messwert	
		MEW = Messbereichsendwert	
		Mess-, Anzeige- und Einstellbereiche beziehen sich auf den Normvolumenstrom nach DIN ISO 2533.	
		Hinweise zu Installation und Betrieb entnehmen Sie bitte der Bedienungsanleitung.	
Verpackungseinheit		1 Stück	

SD2001

Druckluftzähler

SDN21DGXFPKG/US-100

Elektrischer Anschluss

Steckverbindung: 1 x M12; Codierung: A

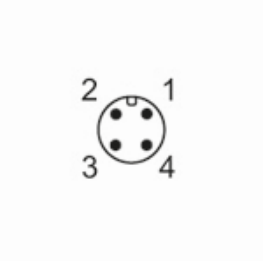

Anschluss

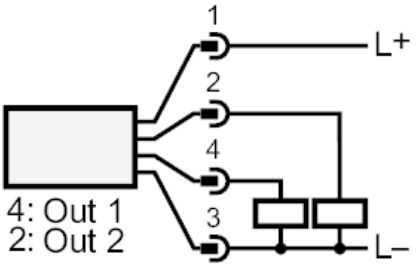

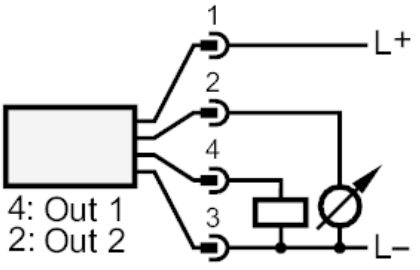

OUT1:	Schaltausgang Impulsausgang Mengenzähler Signalausgang Vorwahlzähler
OUT2:	Schaltausgang Analogausgang