PK5521

Druckschalter mit intuitiver Schaltpunkteinstellung

PK-250-SFG14-PSPKG/US/ /W

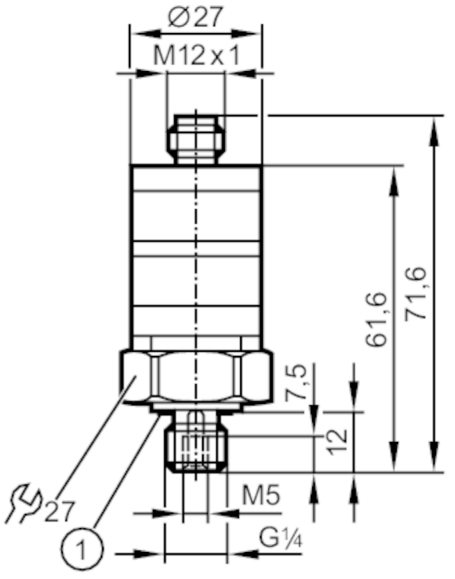

1 Dichtung

Produktmerkmale			
Anzahl der Ein- und Ausgänge		Anzahl der digitalen Ausgänge: 1	
Messbereich		0...250 bar	0...3625 psi
Prozessanschluss		Gewindeanschluss G 1/4 Außengewinde Innengewinde:M5	
Einsatzbereich			
Applikation		für den industriellen Einsatz	
Medien		Flüssige und gasförmige Medien	
Mediumtemperatur	[°C]	-25...80	
Min. Berstdruck		1000 bar	14500 psi
Druckfestigkeit		400 bar	5800 psi
Druckart		Relativdruck	
Elektrische Daten			
Betriebsspannung	[V]	9,6...32 DC	
Stromaufnahme	[mA]	< 25	
Min. Isolationswiderstand	[MΩ]	100; (500 V DC)	
Schutzklasse		III	
Verpolungsschutz		ja	
Ein-/Ausgänge			
Anzahl der Ein- und Ausgänge		Anzahl der digitalen Ausgänge: 1	
Ausgänge			
Gesamtzahl Ausgänge		1	
Ausgangssignal		Schaltsignal	
Elektrische Ausführung		PNP	
Anzahl der digitalen Ausgänge		1	

PK5521

Druckschalter mit intuitiver Schaltpunkteinstellung

PK-250-SFG14-PSPKG/US/ /W

Ausgangsfunktion	Schließer	
Max. Spannungsabfall Schaltausgang DC [V]	2	
Dauerhafte Strombelastbarkeit des Schaltausgangs DC [mA]	500	
Schaltfrequenz DC [Hz]	100	
Kurzschlussschutz	ja	
Ausführung Kurzschlussschutz	getaktet	
Überlastfest	ja	
Mess-/Einstellbereich		
Messbereich	0...250 bar	0...3625 psi
Schaltpunkt SP	7,5...250 bar	109...3625 psi
Hysterese	5 bar	72 psi
Genauigkeit / Abweichungen		
Schaltpunktgenauigkeit [% vom Endwert]	< ± 2,5; (Einstellgenauigkeit)	
Wiederholgenauigkeit [% vom Endwert]	< ± 0,5; (bei Temperaturschwankungen < 10 K)	
Kennlinienabweichung [% vom Endwert]	< ± 1,5 (BFSL) / < ± 2,5 (LS); (BFSL = Best Fit Straight Line (Kleinstwerteinstellung); LS = Grenzpunkteinstellung)	
Temperatureinfluss pro 10 K	< ± 0,5	
Software / Programmierung		
Schaltpunktabgleich	Einstellring	
Umgebungsbedingungen		
Umgebungstemperatur [°C]	-25...80	
Lagertemperatur [°C]	-40...100	
Schutzart	IP 67	
Zulassungen / Prüfungen		
EMV	DIN EN 61000-6-2	
	DIN EN 61000-6-3	
Schockfestigkeit	DIN IEC 68-2-27	50 g (11 ms)
Vibrationsfestigkeit	DIN IEC 68-2-6	20 g (10...2000 Hz)
MTTF [Jahre]	511	
Druckgeräterichtlinie	Gute Ingenieurpraxis; verwendbar für Medien der Fluidgruppe 2; Medien der Fluidgruppe 1 auf Anfrage	
Mechanische Daten		
Gewicht [g]	97,4	
Werkstoffe	PBT; PC; FKM; 1.4404 (Edelstahl / 316L)	
Werkstoffe in Kontakt mit dem Medium	1.4404 (Edelstahl / 316L); FKM	
Min. Druckzyklen	50 Millionen	
Anzugsdrehmoment [Nm]	25	
Prozessanschluss	Gewindeanschluss G 1/4 Außengewinde Innengewinde:M5	
Drosselelement vorhanden	nein (nachrüstbar)	

PK5521

Druckschalter mit intuitiver Schaltpunkteinstellung

PK-250-SFG14-PSPKG/US/ /W

Anzeigen / Bedienelemente		
Anzeige	Betrieb	LED, grün
	Schaltzustand	LED, gelb
Skala vorhanden	ja	

Bemerkungen	
Verpackungseinheit	1 Stück

Elektrischer Anschluss

Steckverbindung: 1 x M12; Codierung: A
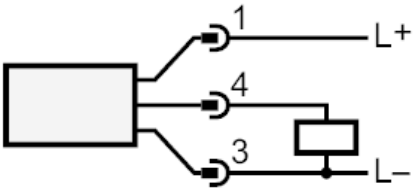
Anschluss