MFH205

Zylindersensor

MFB3002BBPKG/B/AM/500/ZH

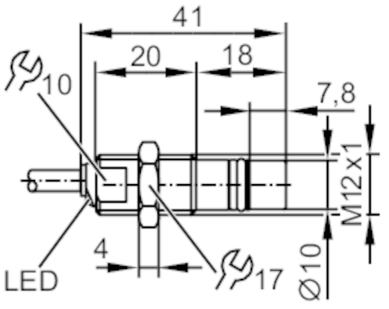

Produktmerkmale		
Elektrische Ausführung		PNP
Ausgangsfunktion		Schließer
Schaltabstand	[mm]	1,8
Gehäuse		Gewindebauform
Abmessungen	[mm]	M12 x 1 / L = 41

Einsatzbereich			
Besondere Eigenschaft		Ganzmetallgehäuse	
Applikation		Hydraulikzylinder	
Medien		Erkennt Fe-Metalle	
Min. Berstdruck		2000 bar	200 MPa
Druckfestigkeit		500 bar	50 MPa

Elektrische Daten		
Betriebsspannung	[V]	10...36 DC
Stromaufnahme	[mA]	< 23
Schutzklasse		III
Verpolungsschutz		ja

Ausgänge		
Elektrische Ausführung		PNP
Ausgangsfunktion		Schließer
Max. Spannungsabfall Schaltausgang DC	[V]	1,6
Max. Reststrom	[mA]	0,1
Dauerhafte Strombelastbarkeit des Schaltausgangs DC	[mA]	200
Schaltfrequenz DC	[Hz]	1000
Kurzschlussschutz		ja
Überlastfest		ja

Erfassungsbereich		
Schaltabstand	[mm]	1,8

MFH205

Zylindersensor

MFB3002BBPKG/B/AM/500/ZH

Genauigkeit / Abweichungen			
Hysterese	[% von Sr]	< 15	
Schaltpunktdrift	[% von Sr]	10	
Reproduzierbarkeit	[% von Sr]	10	
Umgebungsbedingungen			
Druckspitze		1000 bar	100 MPa
Umgebungstemperatur	[°C]	-25...85	
Schutzart		IP 65; IP 68; IP 69K	
Zulassungen / Prüfungen			
EMV		EN 61000-4-2 ESD	4 kV CD / 8 kV AD
		EN 61000-4-3 HF gestrahlt	10 V/m
		EN 61000-4-4 Burst	2 kV
		EN 61000-4-6 HF leitungsgebunden	10 V
		EN 55011	Klasse B
		DIN ISO 11452-5	100 V/m
Schwingfestigkeit		EN 60068-2-6 Fc	20 g 50 Frequenzzyklen, 1 Oktave/Minute, in 3 Achsen / 10...3000 Hz -20...50 °C
Schockfestigkeit		EN 60068-2-27 Ea	100 g 11 ms Halbsinus; je 3 Schocks in jede Richtung der 3 Koordinatenachsen / -40...85 °C
Dauerschockfestigkeit		EN 60068-2-27 Ea	40 g 6 ms; je 4000 Schocks in jede Richtung der 3 Koordinatenachsen / -20...50 °C
MTTF	[Jahre]	2114	
UL-Zulassung		Zulassungsnummer UL	C006
Mechanische Daten			
Gewicht	[g]	82,3	
Gehäuse		Gewindebauform	
Einbauart		bündig einbaubar	
Abmessungen	[mm]	M12 x 1 / L = 41	
Gewindebezeichnung		M12 x 1	
Werkstoffe		Gehäuse: Edelstahl; O-Ring: FKM; Stützring: PTFE	
Anzugsdrehmoment	[Nm]	< 25	
Ganzmetallgehäuse		ja	
Anzeigen / Bedienelemente			
Anzeige		Schaltzustand	1 x LED, gelb
Zubehör			
Lieferumfang		Befestigungsmuttern: 1 x M12	
Bemerkungen			
Verpackungseinheit		1 Stück	

MFH205

Zylindersensor

MFB3002BBPKG/B/AM/500/ZH

Elektrischer Anschluss

Kabel: 2 m, PUR, Ø 4,9 mm; 3 x 0,34 mm²

Anschluss

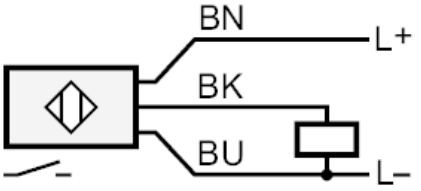

	Adernfarben :
BK =	schwarz
BN =	braun
BU =	blau
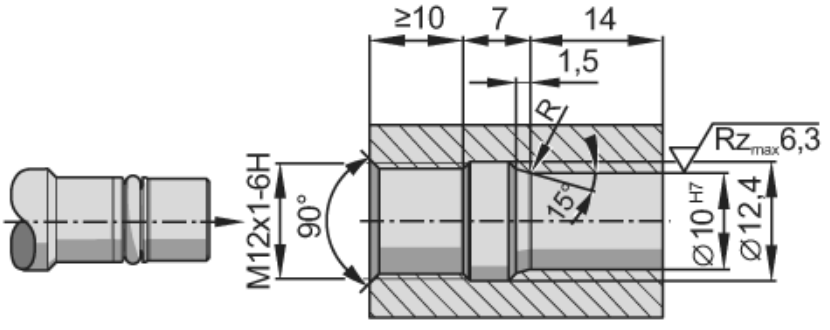
Diagramme und Kurven