LK0022

Kontinuierlicher Füllstandsensor

LK0264A-A-00KQNKG/US

Nicht mehr lieferbarer Artikel – Archiveintrag

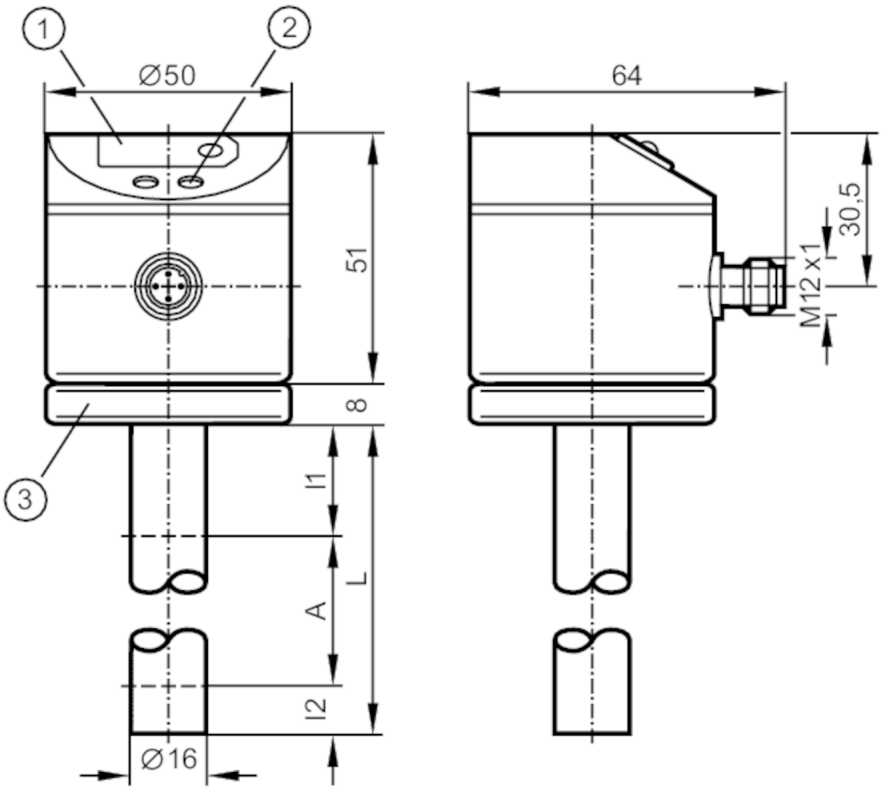

1 7-Segment-LED-Anzeige
2 Programmiertasten
3 Gehäuseanschluss mit Kabelschuh für Kabel 1,5...2,5 mm²

Produktmerkmale		
Anzahl der Ein- und Ausgänge		Anzahl der digitalen Ausgänge: 2
Stablänge L	[mm]	264
Einsatzbereich		
Besondere Eigenschaft		Vergoldete Kontakte
Medien		Wasserbasierte Kühlschmiermittel; Mineralische Öle (DK < 3); Wasser; wasserähnliche Medien
Dielektrizitätskonstante des Mediums		> 2
Nicht verwendbar für		Medien mit Trennschichten (Öl / Wasser, Öl / Metallsumpf); Säuren und Laugen
Mediumtemperatur	[°C]	0...65; (bei Einsatz in Wasser und wasserbasierten Medien mit Temperatur > 35° C muss das Gerät in ein Klimarohr eingebaut werden)
Behälterdruck	[bar]	0,5; (bei Einbau mit Montagezubehör: E43001 - E43007, E43019)
Elektrische Daten		
Betriebsspannung	[V]	12...30 DC
Stromaufnahme	[mA]	< 80
Schutzklasse		III
Verpolungsschutz		ja

LK0022

Kontinuierlicher Füllstandsensor

LK0264A-A-00KQNKG/US

Bereitschaftsverzögerungszeit	[s]	3
Messprinzip		kapazitiv
Ein-/Ausgänge		
Anzahl der Ein- und Ausgänge		Anzahl der digitalen Ausgänge: 2
Ausgänge		
Gesamtzahl Ausgänge		2
Ausgangssignal		Schaltsignal
Elektrische Ausführung		NPN
Anzahl der digitalen Ausgänge		2
Ausgangsfunktion		Schließer / Öffner; (parametrierbar)
Max. Spannungsabfall Schaltausgang DC	[V]	2,5
Dauerhafte Strombelastbarkeit des Schaltausgangs DC	[mA]	200
Kurzschlussschutz		ja
Ausführung Kurzschlussschutz		getaktet
Überlastfest		ja
Mess-/Einstellbereich		
Stablänge L	[mm]	264
Aktiver Bereich A	[mm]	195
Inaktiver Bereich I1 / I2	[mm]	53 / 15
Einstellbereich		
Schaltpunkt SP	[mm]	25...205
Rückschaltpunkt rP	[mm]	20...200
In Schritten von	[mm]	5
Hysterese	[mm]	5
Genauigkeit / Abweichungen		
Messfehler	[% vom Endwert]	± 5
Wiederholgenauigkeit		± 2
Software / Programmierung		
Schaltpunktabgleich		Programmiertaste
Umgebungsbedingungen		
Umgebungstemperatur	[°C]	0...60
Lagertemperatur	[°C]	-25...80
Schutzart		IP 67
Zulassungen / Prüfungen		
EMV	EN 61000-4-2 ESD	4 kV CD / 8 kV AD
	EN 61000-4-3 HF gestrahlt	10 V/m
	EN 61000-4-4 Burst	2 kV
	EN 61000-4-5 Surge	500 V / 1 kV
	EN 61000-4-6 HF leitungsgebunden	10 V
Schockfestigkeit		12 g

LK0022

Kontinuierlicher Füllstandsensor

LK0264A-A-00KQNKG/US

Vibrationsfestigkeit		2.5 g
Mechanische Daten		
Abmessungen [mm]		Ø 16
Werkstoffe		EPDM/X; FKM; Messing Optalloy-beschichtet; NBR; PA; PBT; PC; PP
Werkstoffe in Kontakt mit dem Medium		PP
Anzeigen / Bedienelemente		
Anzeige	Schaltzustand	2 x LED, rot
	Funktionsanzeige	7-Segment-LED-Anzeige
	Messwerte	7-Segment-LED-Anzeige
Bemerkungen		
Verpackungseinheit		1 Stück

Elektrischer Anschluss

Steckverbindung: 1 x M12; Codierung: A; Kontakte: vergoldet
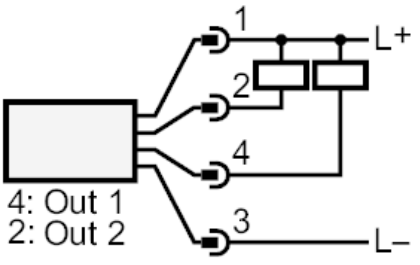
Anschluss