# IG5667

## Induktiver Sensor

IGK3005UBPKG/US-104-DPS

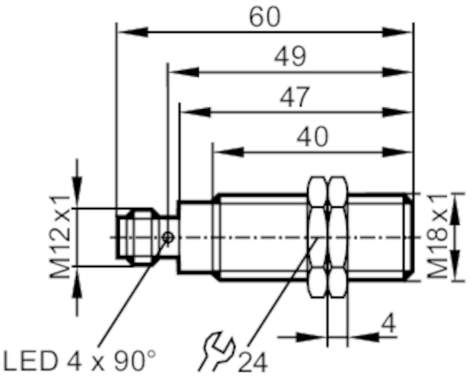


| | | |
|---|---|---|
| **Produktmerkmale** | | |
| Elektrische Ausführung | | PNP |
| Ausgangsfunktion | | Schließer |
| Schaltabstand | [mm] | 5 |
| Gehäuse | | Gewindebauform |
| Abmessungen | [mm] | M18 x 1 / L = 60 |
| **Einsatzbereich** | | |
| Besondere Eigenschaft | | Magnetfeldfest |
| Magnetfeldfest | | ja |
| **Elektrische Daten** | | |
| Betriebsspannung | [V] | 10...36 DC |
| Stromaufnahme | [mA] | 7,8; (24 V) |
| Schutzklasse | | II |
| Verpolungsschutz | | ja |
| **Ausgänge** | | |
| Elektrische Ausführung | | PNP |
| Ausgangsfunktion | | Schließer |
| Max. Spannungsabfall Schaltausgang DC | [V] | 2,5 |
| Dauerhafte Strombelastbarkeit des Schaltausgangs DC | [mA] | 250 |
| Schaltfrequenz DC | [Hz] | 700 |
| Kurzschlussschutz | | ja |
| Ausführung Kurzschlussschutz | | getaktet |
| Überlastfest | | ja |
| **Erfassungsbereich** | | |
| Schaltabstand | [mm] | 5 |
| Realschaltabstand Sr | [mm] | 5 ± 10 % |
| Arbeitsabstand | [mm] | 0...4,05 |

# IG5667

## Induktiver Sensor

IGK3005UBPKG/US-104-DPS

| Genauigkeit / Abweichungen | | | |
|---|---|---|---|
| Korrekturfaktor | | Stahl: 1 / Edelstahl: 0,7 / Messing: 0,4 / Aluminium: 0,3 / Kupfer: 0,2 | |
| Hysterese | [% von Sr] | 1...15 | |
| Schaltpunktdrift | [% von Sr] | -10...10 | |
| **Umgebungsbedingungen** | | | |
| Umgebungstemperatur | [°C] | -25...70 | |
| Schutzart | | IP 67 | |
| **Zulassungen / Prüfungen** | | | |
| EMV | | EN 60947-5-2 | |
| | | EN 55011 | Klasse B |
| MTTF | [Jahre] | 1434 | |
| UL-Zulassung | | Ta | 0...40 °C |
| | | Enclosure type | Type 1 |
| | | File Nummer UL | E174191 |
| **Mechanische Daten** | | | |
| Gewicht | [g] | 69,4 | |
| Gehäuse | | Gewindebauform | |
| Einbauart | | bündig einbaubar | |
| Abmessungen | [mm] | M18 x 1 / L = 60 | |
| Gewindebezeichnung | | M18 x 1 | |
| Werkstoffe | | Messing weißbronze-beschichtet; aktive Fläche: Kunststoff PTFE beschichtet | |
| **Anzeigen / Bedienelemente** | | | |
| Anzeige | | Schaltzustand | 1 x LED, gelb |
| **Zubehör** | | | |
| Lieferumfang | | Befestigungsmuttern: 2 | |
| **Bemerkungen** | | | |
| Verpackungseinheit | | 1 Stück | |

## Elektrischer Anschluss - Stecker

Steckverbindung: 1 x M12; Codierung: A

# IG5667

## Induktiver Sensor

IGK3005UBPKG/US-104-DPS
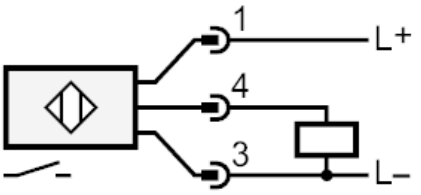
### Anschluss