ID5046

Induktiver Sensor

IDE3060-FPKG/US-100-DPS

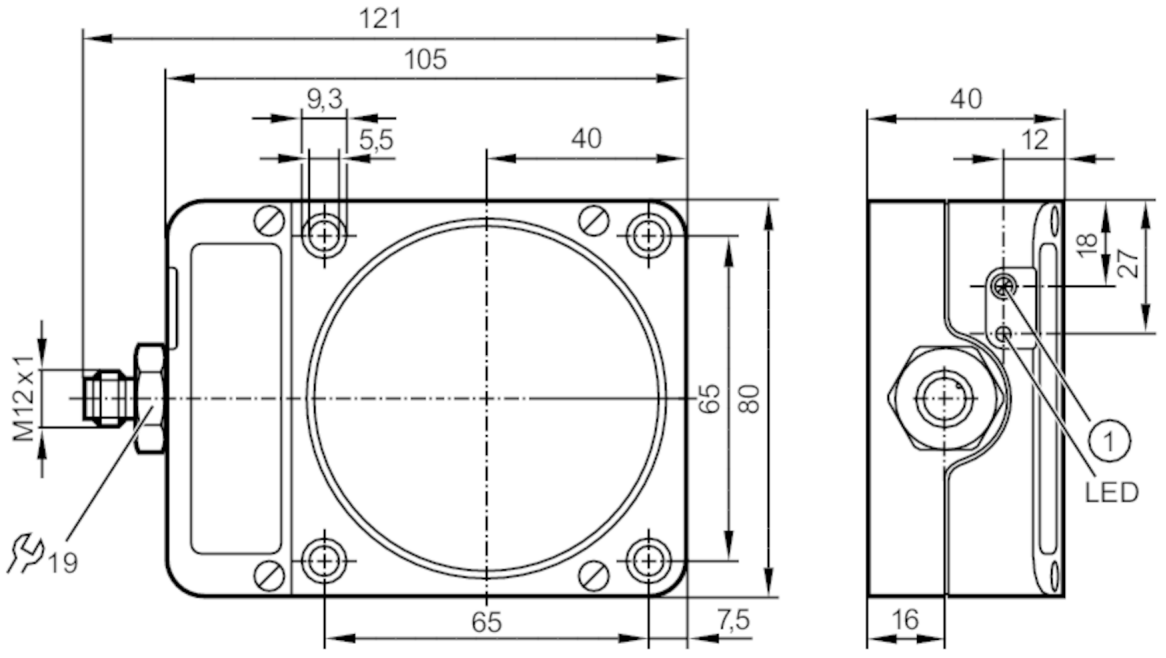

1 Potentiometer

Produktmerkmale		
Elektrische Ausführung		PNP
Ausgangsfunktion		Schließer / Öffner; (wählbar)
Schaltabstand	[mm]	20...60
Gehäuse		Quaderförmig
Abmessungen	[mm]	105 x 80 x 40
Elektrische Daten		
Betriebsspannung	[V]	10...36 DC
Stromaufnahme	[mA]	< 15
Schutzklasse		II
Verpolungsschutz		ja
Ausgänge		
Elektrische Ausführung		PNP
Ausgangsfunktion		Schließer / Öffner; (wählbar)
Max. Spannungsabfall Schaltausgang DC	[V]	2,5
Dauerhafte Strombelastbarkeit des Schaltausgangs DC	[mA]	250
Schaltfrequenz DC	[Hz]	100
Kurzschlussschutz		ja
Ausführung Kurzschlussschutz		getaktet
Überlastfest		ja

ID5046

Induktiver Sensor

IDE3060-FPKG/US-100-DPS

Erfassungsbereich			
Schaltabstand	[mm]	20...60	
Schaltabstand einstellbar		ja	
Werkseinstellung Schaltabstand	[mm]	60	
Realschaltabstand Sr	[mm]	60 ± 10 %	
Arbeitsabstand	[mm]	0...48,6	
Genauigkeit / Abweichungen			
Korrekturfaktor		Stahl: 1 / Edelstahl: 0,7 / Messing: 0,4 / Aluminium: 0,3 / Kupfer: 0,2	
Hysterese	[% von Sr]	1...15	
Schaltpunktdrift	[% von Sr]	-10...10	
Umgebungsbedingungen			
Umgebungstemperatur	[°C]	-25...80	
Schutzart		IP 67	
Zulassungen / Prüfungen			
EMV		EN 61000-4-2 ESD	- CD / 8 kV AD
		EN 61000-4-3 HF gestrahlt	3 V/m
		EN 61000-4-4 Burst	2 kV
		EN 61000-4-5 Surge	0,5 kV line to line, Ri: 2 Ohm
		EN 61000-4-6 HF leitungsgebunden	3 V
		EN 55011	Klasse B
MTTF	[Jahre]	1277	
UL-Zulassung		Ta	0...40 °C
		Enclosure type	Type 1
		File Nummer UL	E174191
Mechanische Daten			
Gewicht	[g]	440,5	
Gehäuse		Quaderförmig	
Einbauart		nicht bündig einbaubar	
Abmessungen	[mm]	105 x 80 x 40	
Werkstoffe		PPE	
Anzeigen / Bedienelemente			
Anzeige		Schaltzustand	1 x LED, gelb
Zubehör			
Lieferumfang		Schraubendreher: 1	
Bemerkungen			
Bemerkungen		Für Öffnerfunktion Pin 3 (blau) im Gerät auf Klemme 5 legen	
Verpackungseinheit		1 Stück	

ID5046

Induktiver Sensor

IDE3060-FPKG/US-100-DPS

Elektrischer Anschluss - Stecker

Steckverbindung: 1 x M12; Codierung: A

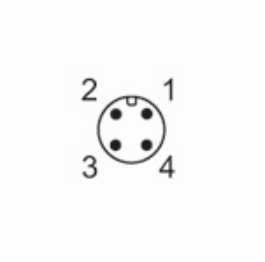

Anschluss

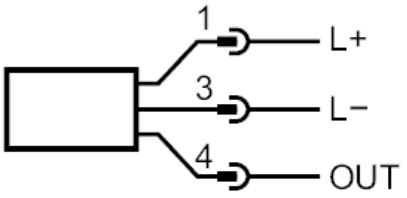

1:	L+
3:	L-
4:	OUT DO