ID0044

Induktiver Sensor

IDE2060RFBOA/POTI VERS RT

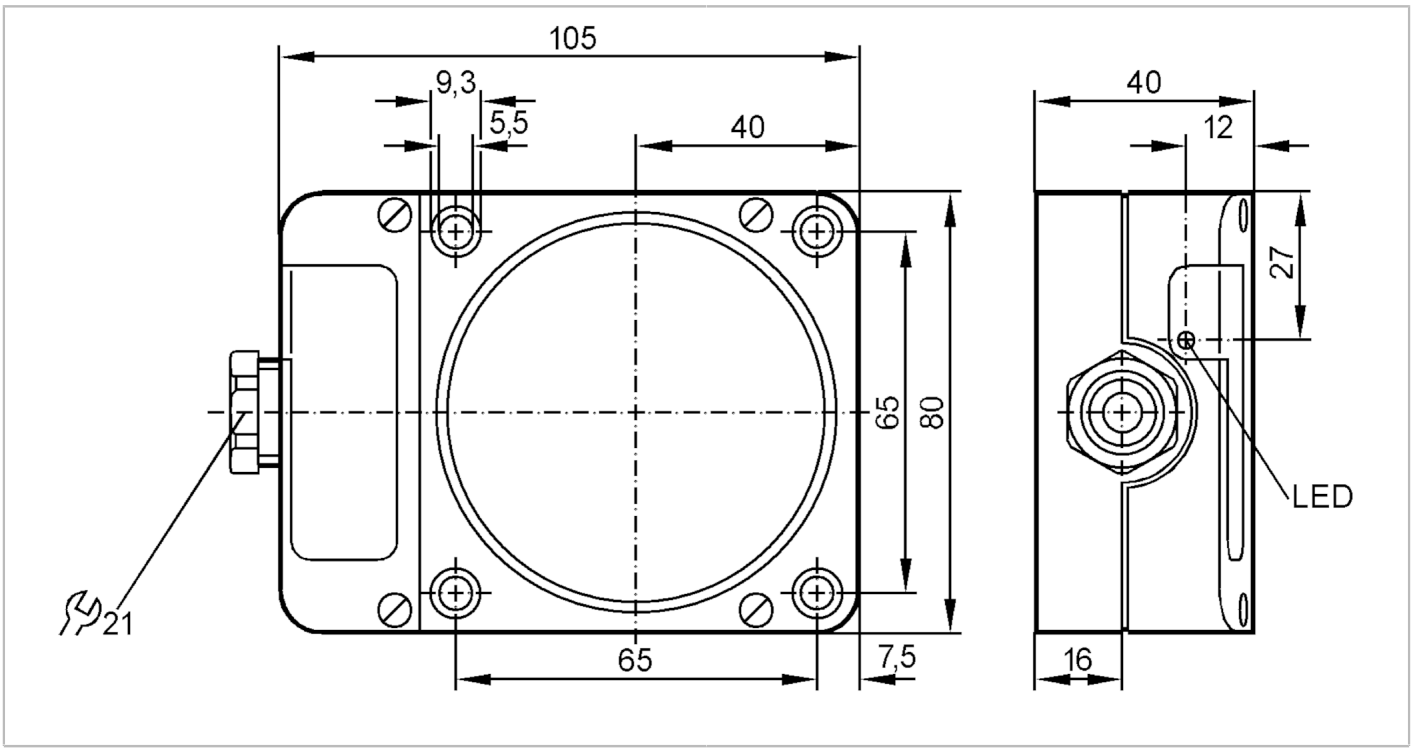

Produktmerkmale		
Elektrische Ausführung		Reihenschaltbar
Ausgangsfunktion		Schließer / Öffner; (wählbar)
Schaltabstand	[mm]	60; (fest eingestellt: 60)
Gehäuse		Quaderförmig
Abmessungen	[mm]	105 x 80 x 40
Elektrische Daten		
Betriebsspannung	[V]	20...250 AC/DC
Schutzklasse		II
Verpolungsfest		nein
Ausgänge		
Elektrische Ausführung		Reihenschaltbar
Ausgangsfunktion		Schließer / Öffner; (wählbar)
Max. Spannungsabfall Schaltausgang DC	[V]	6,5
Max. Spannungsabfall Schaltausgang AC	[V]	6,5
Mindestlaststrom	[mA]	5
Max. Reststrom	[mA]	3 (250V AC) / 1,0 (24V DC)
Dauerhafte Strombelastbarkeit des Schaltausgangs AC	[mA]	250; (350 (...50 °C))
Dauerhafte Strombelastbarkeit des Schaltausgangs DC	[mA]	100

ID0044

Induktiver Sensor

IDE2060RFBOA/POTI VERS RT

Kurzzeitige Strombelastbarkeit des Schaltausgangs	[mA]	2200; (20 ms / 0,5 Hz)	
Schaltfrequenz AC	[Hz]	4	
Schaltfrequenz DC	[Hz]	4	
Kurzschlussfest		nein	
Überlastfest		nein	
Erfassungsbereich			
Schaltabstand	[mm]	60; (fest eingestellt: 60)	
Realschaltabstand Sr	[mm]	60 ± 10 %	
Arbeitsabstand	[mm]	0...48,6	
Genauigkeit / Abweichungen			
Korrekturfaktor		Stahl: 1 / Edelstahl: 0,7 / Messing: 0,4 / Aluminium: 0,4 / Kupfer: 0,3	
Hysterese	[% von Sr]	1...15	
Schaltpunktdrift	[% von Sr]	-10...10	
Umgebungsbedingungen			
Umgebungstemperatur	[°C]	-25...80	
Schutzart		IP 65	
Zulassungen / Prüfungen			
EMV		EN 60947-5-2	
		EN 55011	Klasse B
MTTF	[Jahre]	459	
Mechanische Daten			
Gewicht	[g]	434,5	
Gehäuse		Quaderförmig	
Einbauart		nicht bündig einbaubar	
Abmessungen	[mm]	105 x 80 x 40	
Werkstoffe		PPE	
Anzeigen / Bedienelemente			
Anzeige		Schaltzustand	1 x LED, rot
Elektrischer Anschluss			
Erforderliche Absicherung		Miniatur-Sicherung gemäß IEC60127-2 Sheet 1; ≤ 2 A; flink	
Bemerkungen			
Bemerkungen		Empfehlung: Nach einem Kurzschluss das Gerät auf sichere Funktion prüfen.	
Verpackungseinheit		1 Stück	

ID0044

Induktiver Sensor

IDE2060RFBOA/POTI VERS RT

Elektrischer Anschluss

Anschlussklemmen: ...2,5 mm²

Anschluss

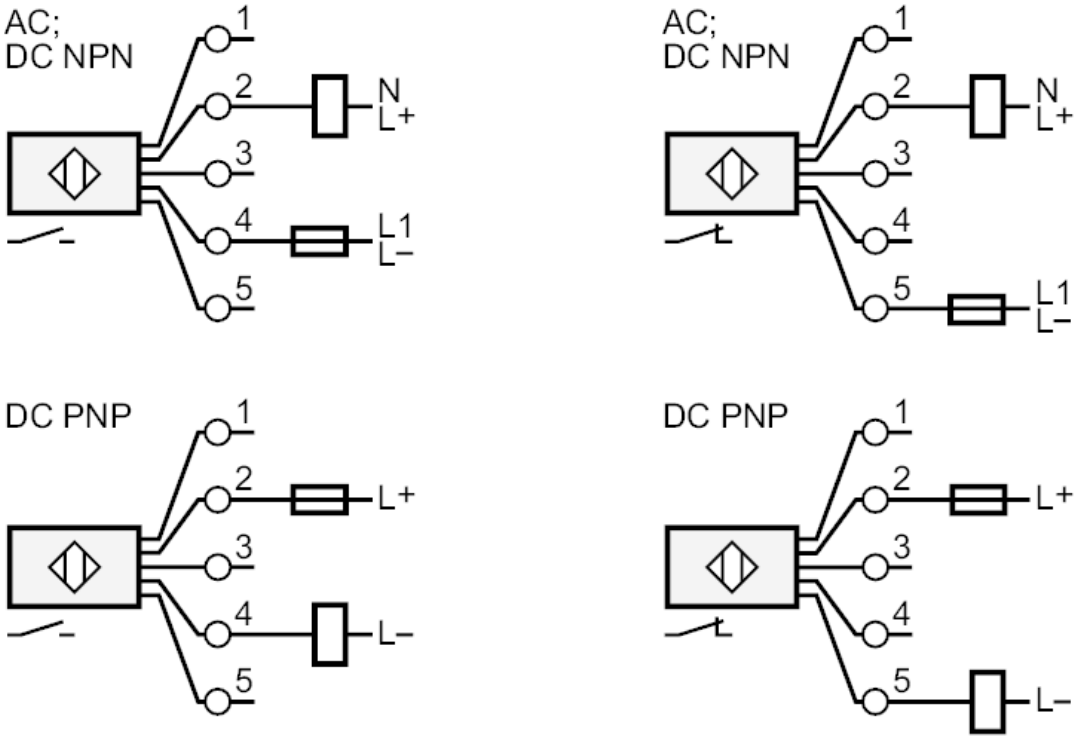

Hinweis Miniatur-Sicherung gemäß IEC60127-2 Sheet 1 ≤ 2 A flink