EVC816

Konfektionierbarer Stecker

SSTGH050MSSFKPG

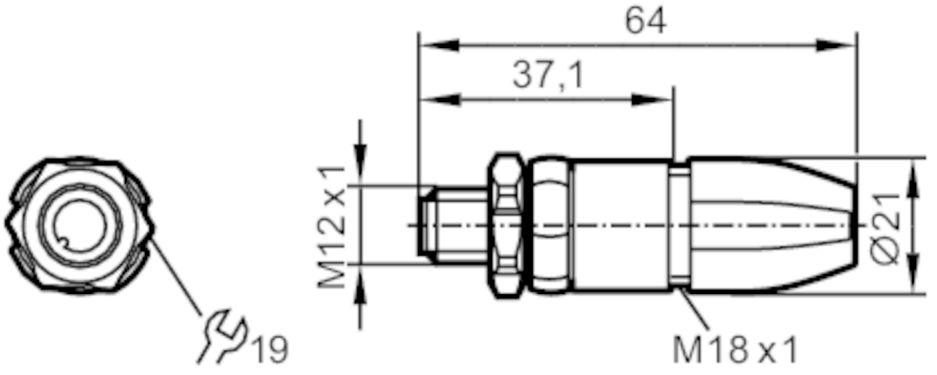

Einsatzbereich		
Besondere Eigenschaft		silikonfrei; Vergoldete Kontakte
Silikonfrei		ja
Elektrische Daten		
Betriebsspannung	[V]	< 60 AC/DC
Schutzklasse		II
Strombelastbarkeit gesamt	[A]	4; (...40 °C)
Umgebungsbedingungen		
Umgebungstemperatur	[°C]	-25...90
Lagertemperatur	[°C]	-25...55
Lagerfeuchte	[%]	10...100
Sonstige klimatische Bedingungen für die Lagerung gemäß angegebener Klasse		1K22/ DIN 60721-3-1
Schutzart		IP 65; IP 67; IP 68; IP 69K
Mechanische Daten		
Gewicht	[g]	30,5
Werkstoff Griffkörper		PA 6.6
Werkstoff Überwurfmutter		Messing, vernickelt
Werkstoff Dichtung		FKM
Bemerkungen		
Verpackungseinheit		1 Stück

EVC816

Konfektionierbarer Stecker

SSTGH050MSSFKPG

Elektrischer Anschluss

Schraubklemmen: 0,25...1 mm²; Leitungsmantel: Ø 3,5...6 mm; AWG 23...17

Elektrischer Anschluss - Stecker

Steckverbindung: 1 x M12, gerade; Codierung: A; Griffkörper: PA 6.6, orange; Arretierung: Messing, vernickelt; Dichtung: FKM; Kontakte: vergoldet; Anzugsdrehmoment: 0,6...1,2 Nm; Maximalwert des Gegenstückes beachten!

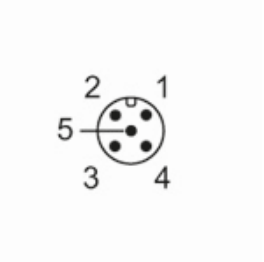

Anschluss

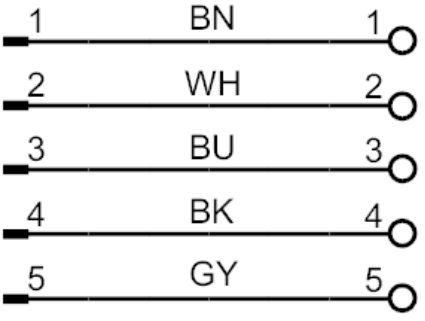

	Adernfarben
BN =	braun
WH =	weiß
BU =	blau
BK =	schwarz
GY =	grau
	Farbkennzeichnung nach DIN EN 60947-5-2