RM3010

Absolutní víceotáčkový rotační senzor s dutou hřídelí

RMO12BRU41312bPRN

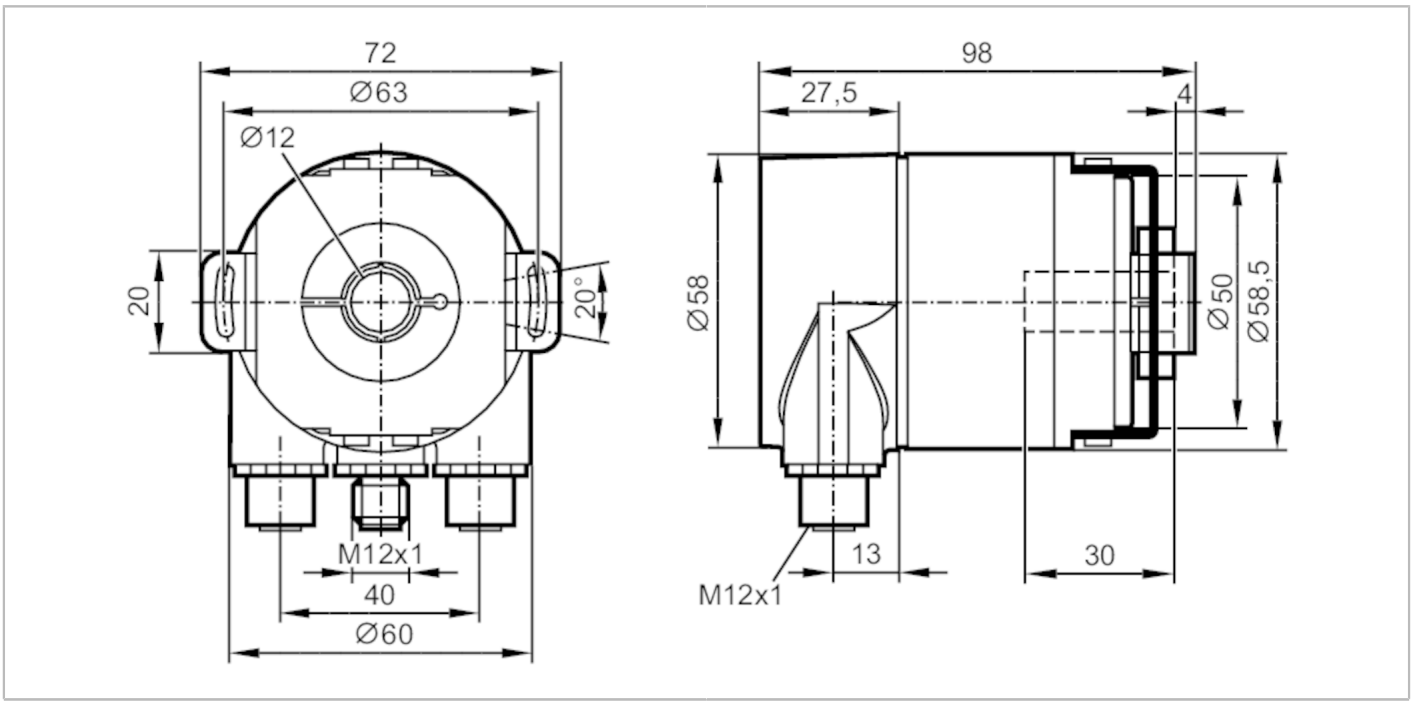

Vlastnosti výrobku		
Rozlišení		8192 kroky; 4096 otáčky; 25 Bit
Komunikační rozhraní		ProfiNet-IO; Profil rotačního snímače PROFINET V4.2
Provedení hřídele		Jednostranně otevřena dutá hřídel
Průměr hřídele	[mm]	12
Oblast nasazení		
Funkční princip		absolutní
Typ otáčky		Víceotáčkový
Elektrická data		
Provozní napětí	[V]	10...30 DC
Proudový odběr	[mA]	100; ((24 V))
Ochrana proti přepólování		ano
Výstupy		
Ochrana proti zkratu		ano
Druh kódu		binární
Měřící / nastavovací rozsah		
Rozlišení		8192 kroky; 4096 otáčky; 25 Bit
Přesnost / odchylky		
14 - 16 Bits		
Přesnost	[°]	0,0439
<13 Bits		
Přesnost	[°]	0,022

RM3010

Absolutní víceotáčkový rotační senzor s dutou hřídelí

RMO12BRU41312bPRN

Software / programování		
Parametrizační možnost		rozlišení na otáčku; celkové rozlišení; Směr otáčení; předvolená hodnota; poskytnutí hodnoty rychlosti; adresa IP; MRP; MRPD; osa otáčení
Adresování		Software
Rozhraní		
Komunikační rozhraní		ProfiNet-IO; Profil rotačního snímače PROFINET V4.2
Okolní podmínky		
Okolní teplota	[°C]	-40...85
Skladovací teplota	[°C]	-40...85
Max. přípustná relativní vlhkost vzduchu	[%]	98; (Kondenzace není přípustná)
Krytí		IP 67; (na pouzdře: IP 67; na hřídeli: IP 67)
Schválení / zkoušky		
Odolnost vůči rázům		DIN EN 60068-2-27 — 100 g (6 ms) / half-sine
Trvalá odolnost vůči rázům		DIN EN 60068-2-29 — 10 g (16 ms) / half-sine
Odolnost proti vibracím		DIN EN 60068-2-6 — 20 g (20...1000 Hz)
MTTF	[let]	95
Mechanická data		
Hmotnost	[g]	601
Rozměry	[mm]	Ø 58,5 / L = 98
Materiály		Hliník; Svorkový kroužek: Mosaz
Max. otáčky, mechanické	[U/min]	3000
Provedení hřídele		Jednostranně otevřena dutá hřídel
Průměr hřídele	[mm]	12
Materiál hřídele		ocel (1.4104)
Max. axiální zatížení hřídele (na konci hřídele)	[N]	40
Max. radiální zatížení hřídele (na konci hřídele)	[N]	110
Upevňovací příruba		Statorová spojka

Elektrické připojení - Ethernet

konektorové provedení: 1 x M12; kódování: D

1	Tx +
2	Rx +
3	Tx -
4	Rx -

RM3010

Absolutní víceotáčkový rotační senzor s dutou hřídelí

RMO12BRU41312bPRN

Elektrické připojení - Napěťové napájení

konektorové provedení: 1 x M12; kódování: A

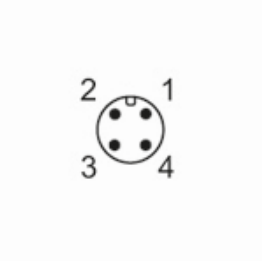

1	10...30 V DC
2	neobsazeno
3	GND 0 V
4	neobsazeno