OG5112

Jednocestná světelná závora - přijímač

OGELFPKG/B1/V4A/US-100

Položka již není dostupná - archívní záznam

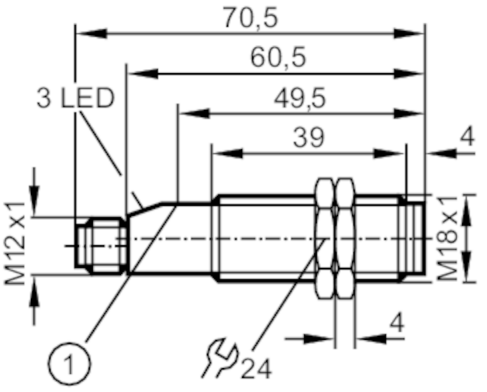

1 Tlačítko

Vlastnosti výrobku		
Druh světla		červené světlo
Pouzdro		Typ závitu
Oblast nasazení		
Speciální vlastnosti		Pozlacené kontakty; Kontrolní výstup správné funkce
Funkční princip		Jednocestná světelná závora
Elektrická data		
Provozní napětí	[V]	10...30 DC
Proudový odběr	[mA]	< 24
Třída krytí		II
Ochrana proti přepólování		ano
Druh světla		červené světlo
Vlnová dálka	[nm]	675
Typ životnosti	[h]	50000
Výstupy		
Elektrické provedení		PNP
Výstupní funkce		Spínání na světlo/tmu; (parametrizovatelný)
Max. úbytek napětí spínacího výstupu DC	[V]	2,5
Kontrolní výstup správné funkce		ano
Max. úbytek napětí funkčního kontrolního výstupu	[V]	3,5
Max. proudová zatížitelnost pro funkční kontrolní výstup	[mA]	10
Trvalá proudová zatížitelnost na spínacím výstupu DC	[mA]	200
Spínací frekvence DC	[Hz]	500
Ochrana proti zkratu		ano
Typ ochrany proti zkratu		Taktovaný
Ochrana proti přetížení		ano

OG5112

Jednocestná světelná závora - přijímač

OGELFPKG/B1/V4A/US-100

Měřící oblast		
Vysílač / přijímač		Přijímač
Snímací vzdálenost	[m]	< 60
Nastavitelný rozsah		ano
Průměr nejmenšího detekovatelného objektu	[mm]	3
Max. průměr světelné skvrny	[mm]	150
Rozměry světelné skvrny		při maximálním dosahu
Okolní podmínky		
Okolní teplota	[°C]	-10...50
Krytí		IP 68; IP 69K
Schválení / zkoušky		
Elektromagnetická kompatibilita (EMC)	EN 60947-5-2	
	EN 55011	třída B
Mechanická data		
Pouzdro		Typ závitu
Rozměry	[mm]	M18 x 1 / L = 70,5
Označení závitu		M18 x 1
Materiály		nerezová ocel (1.4404 / 316L); PBT
Materiál optické čočky		PMMA
Zobrazení / ovládací prvky		
Zobrazení	Spínací stav	1 x LED, žlutá
	Provoz	1 x LED, zelená
	Funkce	1 x LED, červená
Příslušenství		
Dodané položky		upevňovací matice: 2
Upozornění		
Obsah balení		1 ks

Elektrické připojení

konektorové provedení: 1 x M12; kódování: A; Kontakty: Pozlaceno

OG5112

Jednocestná světelná závora - přijímač

OGELFPKG/B1/V4A/US-100

Připojení

2	Kontrolní výstup správné funkce