IO5013

Induktivní senzor

IOC2010-ARKG/0,80M/PUR/US/LATE

Položka již není dostupná - archívní záznam

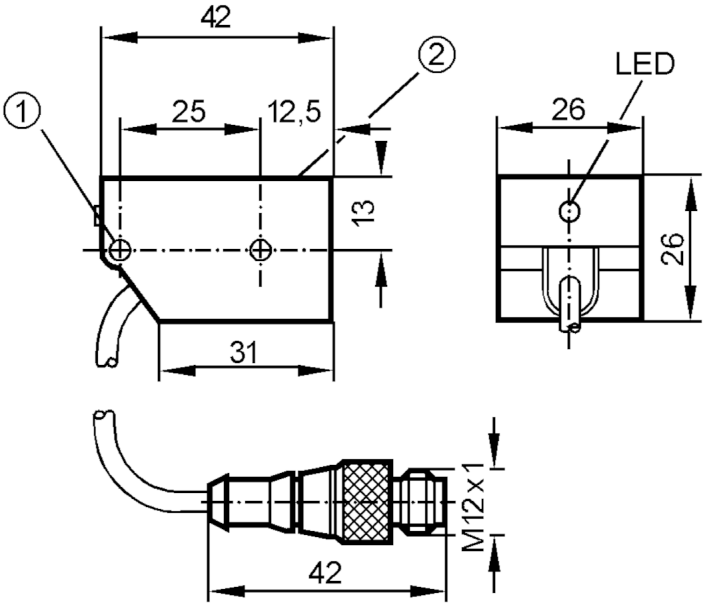

1 montážní otvory M4 zesílený
2 Aktivní plocha

Vlastnosti výrobku		
Elektrické provedení		PNP/NPN
Výstupní funkce		spínač
Spínací vzdálenost	[mm]	10
Pouzdro		Kvádrové
Rozměry	[mm]	26 x 26 x 42
Elektrická data		
Provozní napětí	[V]	10...55 DC
Třída krytí		II
Ochrana proti přepólování		ano
Výstupy		
Elektrické provedení		PNP/NPN
Výstupní funkce		spínač
Max. úbytek napětí spínacího výstupu DC	[V]	4,5
Minimání zátěžový proud	[mA]	4
Max. zbytkový proud	[mA]	0,6
Trvalá proudová zatížitelnost na spínacím výstupu DC	[mA]	100
Spínací frekvence DC	[Hz]	250
Ochrana proti zkratu		ano

IO5013

Induktivní senzor

IOC2010-ARKG/0,80M/PUR/US/LATE

Typ ochrany proti zkratu		Taktovaný
Ochrana proti přetížení		ano
Měřící oblast		
Spínací vzdálenost	[mm]	10
Skutečná spínací vzdálenost Sr	[mm]	10 ± 10 %
Pracovní vzdálenost	[mm]	0...8,1
Přesnost / odchylky		
Korekční faktor		Ocel: 1 / Nerezová ocel: 0,7 / Mosaz: 0,4 / Hliník: 0,3 / Měď: 0,2
Hystereze	[% z Sr]	1...15
Odchylka spínacího bodu	[% z Sr]	-10...10
Okolní podmínky		
Okolní teplota	[°C]	-25...80
Krytí		IP 67
Schválení / zkoušky		
Elektromagnetická kompatibilita (EMC)		EN 60947-5-2
Mechanická data		
Pouzdro		Kvádrové
Aktivní plocha		strana
Způsob vestavby		vazební vestavba
Rozměry	[mm]	26 x 26 x 42
Materiály		PBT
Zobrazení / ovládací prvky		
Zobrazení		Spínací stav: 1 x LED, žlutá
Upozornění		
Obsah balení		1 ks

Elektrické připojení - zástrčka

Kabel: 0,8 m, PUR

konektorové provedení: 1 x M12; kódování: A

IO5013

Induktivní senzor

IOC2010-ARKG/0,80M/PUR/US/LATE
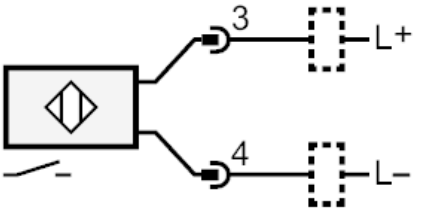
Připojení