IG5954

Induktivní senzor

IGK2012-FRKG/2LED/US-104

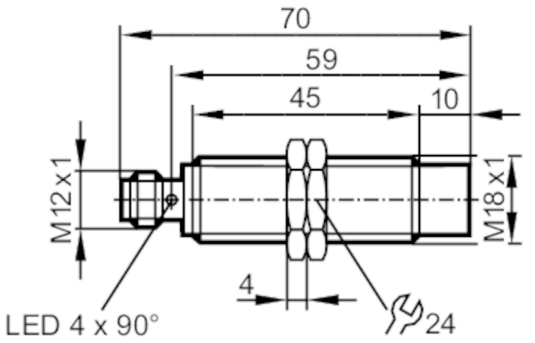

Vlastnosti výrobku		
Elektrické provedení		PNP/NPN
Výstupní funkce		spínač / rozpínač; (volitelně)
Spínací vzdálenost	[mm]	12
Pouzdro		Typ závitu
Rozměry	[mm]	M18 x 1 / L = 70
Oblast nasazení		
Speciální vlastnosti		Pozlacené kontakty; Zvýšená spínací vzdálenost; Optická výpomoc pro nastavení
Aplikace		Průmyslové aplikace / průmyslová automatizace
Elektrická data		
Provozní napětí	[V]	10...30 DC
Třída krytí		II
Ochrana proti přepólování		ano
Výstupy		
Elektrické provedení		PNP/NPN
Výstupní funkce		spínač / rozpínač; (volitelně)
Max. úbytek napětí spínacího výstupu DC	[V]	4,6
Minimání zátěžový proud	[mA]	4
Max. zbytkový proud	[mA]	1
Trvalá proudová zatížitelnost na spínacím výstupu DC	[mA]	100
Spínací frekvence DC	[Hz]	300
Ochrana proti zkratu		ano
Typ ochrany proti zkratu		Taktovaný
Ochrana proti přetížení		ano
Měřící oblast		
Spínací vzdálenost	[mm]	12
Skutečná spínací vzdálenost Sr	[mm]	12 ± 10 %
Pracovní vzdálenost	[mm]	0...9,7
Zvýšená spínací vzdálenost		ano

IG5954

Induktivní senzor

IGK2012-FRKG/2LED/US-104

Přesnost / odchylky			
Korekční faktor		Ocel: 1 / Nerezová ocel: 0,7 / Mosaz: 0,5 / Hliník: 0,5 / Měď: 0,4	
Hystereze	[% z Sr]	3...15	
Odchylka spínacího bodu	[% z Sr]	-10...10	
Okolní podmínky			
Okolní teplota	[°C]	-25...70	
Krytí		IP 68; ("Coolant")	
Schválení / zkoušky			
Elektromagnetická kompatibilita (EMC)		EN 61000-4-2 ESD	4 kV CD / 8 kV AD
		EN 61000-4-3 HF- ozářeno	3 V/m
		EN 61000-4-4 Burst	2 kV
		EN 61000-4-6 přenášeno vysokou frekvencí	3 V
		EN 55011	třída B
MTTF	[let]	1424	
Mechanická data			
Hmotnost	[g]	52,8	
Pouzdro		Typ závitu	
Způsob vestavby		nevazební vestavba	
Rozměry	[mm]	M18 x 1 / L = 70	
Označení závitu		M18 x 1	
Materiály		pouzdro: Mosaz potaženo bílým bronzem; aktivní plocha: PBT oranžová; LED okénko: PEI; upevňovací matice: Mosaz potaženo bílým bronzem	
Utahovací moment	[Nm]	25	
Zobrazení / ovládací prvky			
Zobrazení		Spínací stav	4 x 90° LED, žlutá
		pomoc s nastavením	1 x LED, červená
Optická výpomoc pro nastavení		ano	
Příslušenství			
Dodané položky		upevňovací matice: 2	
Upozornění			
Obsah balení		1 ks	

Elektrické připojení - zástrčka

konektorové provedení: 1 x M12; kódování: A; Kontakty: Pozlaceno

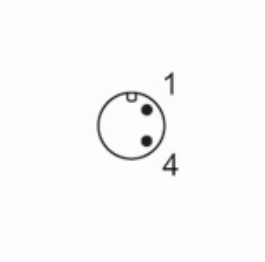

IG5954

Induktivní senzor

IGK2012-FRKG/2LED/US-104

Připojení