# IFT238

## Induktivní senzor

IFB3004-APKG/M/V4A/US-104-DPO

Položka již není dostupná - archívní záznam

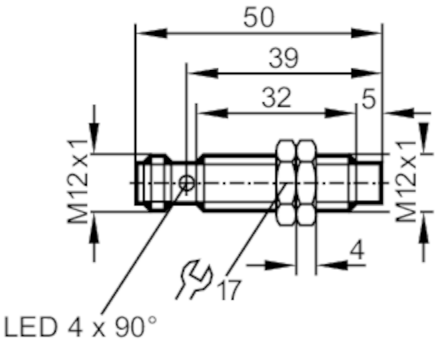


| | | |
|---|---|---|
| **Vlastnosti výrobku** | | |
| Elektrické provedení | | PNP |
| Výstupní funkce | | rozpínač |
| Spínací vzdálenost | [mm] | 4 |
| Pouzdro | | Typ závitu |
| Rozměry | [mm] | M12 x 1 / L = 50 |
| **Oblast nasazení** | | |
| Speciální vlastnosti | | Pozlacené kontakty |
| Aplikace | | Použití ve vlhkém prostředí, potravinářském a nápojovém průmyslu |
| **Elektrická data** | | |
| Provozní napětí | [V] | 10...36 DC |
| Proudový odběr | [mA] | 10;  (24 V) |
| Třída krytí | | II |
| Ochrana proti přepólování | | ano |
| **Výstupy** | | |
| Elektrické provedení | | PNP |
| Výstupní funkce | | rozpínač |
| Max. úbytek napětí spínacího výstupu DC | [V] | 2,5 |
| Trvalá proudová zatížitelnost na spínacím výstupu DC | [mA] | 100 |
| Spínací frekvence DC | [Hz] | 800 |
| Ochrana proti zkratu | | ano |
| Typ ochrany proti zkratu | | Taktovaný |
| Ochrana proti přetížení | | ano |
| **Měřící oblast** | | |
| Spínací vzdálenost | [mm] | 4 |
| Skutečná spínací vzdálenost Sr | [mm] | 4 ± 10 % |
| Pracovní vzdálenost | [mm] | 0...3,25 |

# IFT238

## Induktivní senzor

IFB3004-APKG/M/V4A/US-104-DPO

| | | |
|---|---|---|
| **Přesnost / odchylky** | | |
| Korekční faktor | | Ocel: 1 / Nerezová ocel: 0,7 / Mosaz: 0,5 / Hliník: 0,4 / Měď: 0,3 |
| Hystereze | [% z Sr] | 1...20 |
| Odchylka spínacího bodu | [% z Sr] | -10...10 |
| **Okolní podmínky** | | |
| Okolní teplota | [°C] | 0...100 |
| Krytí | | IP 68; IP 69K; ("COP") |
| **Schválení / zkoušky** | | |
| Elektromagnetická kompatibilita (EMC) | EN 61000-4-2 ESD | 4 kV CD / 8 kV AD |
| | EN 61000-4-3 HF- ozářeno | 10 V/m |
| | EN 61000-4-4 Burst | 2 kV |
| | EN 61000-4-5 Surge | 0,5 kV line to line, Ri: 2 Ohm |
| | EN 61000-4-6 přenášeno vysokou frekvencí | 10 V |
| | EN 55011 | třída B |
| **Mechanická data** | | |
| Hmotnost | [g] | 0,031 |
| Pouzdro | | Typ závitu |
| Způsob vestavby | | nevazební vestavba |
| Rozměry | [mm] | M12 x 1 / L = 50 |
| Označení závitu | | M12 x 1 |
| Materiály | | Pouzdro se závitem: nerezová ocel (1.4404 / 316L); aktivní plocha: PEEK; upevňovací matice: Nerezová ocel |
| **Zobrazení / ovládací prvky** | | |
| Zobrazení | Spínací stav | 4 x 90° LED, žlutá |
| **Příslušenství** | | |
| Dodané položky | | upevňovací matice: 2 |
| **Upozornění** | | |
| Obsah balení | | 1 ks |

**Elektrické připojení - zástrčka**

konektorové provedení: 1 x M12; kódování: A; Kontakty: Pozlaceno

# IFT238

## Induktivní senzor

IFB3004-APKG/M/V4A/US-104-DPO
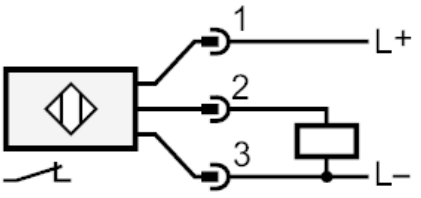
### Připojení