IF9220

Induktivní senzor

IFB2002-ARKG/UP/0,8m PPU/US

Položka již není dostupná - archívní záznam

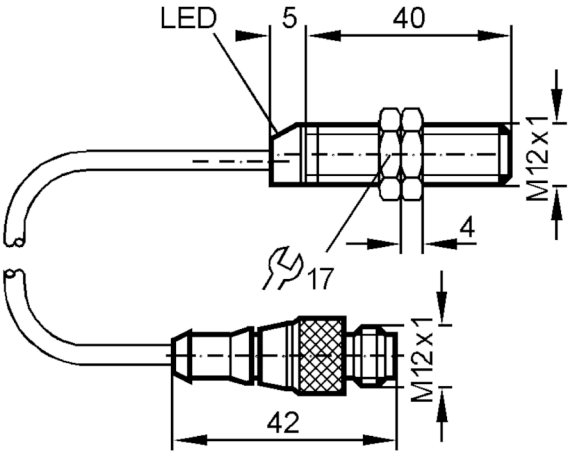

Vlastnosti výrobku		
Elektrické provedení		PNP/NPN
Výstupní funkce		spínač
Spínací vzdálenost	[mm]	2
Pouzdro		Typ závitu
Rozměry	[mm]	M12 x 1
Elektrická data		
Provozní napětí	[V]	10...55 DC
Ochrana proti přepólování		ano
Výstupy		
Elektrické provedení		PNP/NPN
Výstupní funkce		spínač
Max. úbytek napětí spínacího výstupu DC	[V]	4,6
Minimání zátěžový proud	[mA]	4
Max. zbytkový proud	[mA]	0,6
Trvalá proudová zatížitelnost na spínacím výstupu DC	[mA]	100
Spínací frekvence DC	[Hz]	800
Ochrana proti zkratu		ano
Typ ochrany proti zkratu		Taktovaný
Ochrana proti přetížení		ano

IF9220

Induktivní senzor

IFB2002-ARKG/UP/0,8m PPU/US

Měřící oblast			
Spínací vzdálenost	[mm]	2	
Skutečná spínací vzdálenost Sr	[mm]	2 ± 10 %	
Pracovní vzdálenost	[mm]	0...1,6	
Přesnost / odchylky			
Korekční faktor		Ocel: 1 / Nerezová ocel: 0,7 / Mosaz: 0,4 / Hliník: 0,3 / Měď: 0,2	
Hystereze	[% z Sr]	1...15	
Odchylka spínacího bodu	[% z Sr]	-10...10	
Okolní podmínky			
Okolní teplota	[°C]	-25...80	
Krytí		IP 67	
Schválení / zkoušky			
Elektromagnetická kompatibilita (EMC)		EN 60947-5-2	
		EN 55011	třída B
Mechanická data			
Pouzdro		Typ závitu	
Způsob vestavby		vazební vestavba	
Rozměry	[mm]	M12 x 1	
Označení závitu		M12 x 1	
Materiály		Mosaz Niklovaný	
Zobrazení / ovládací prvky			
Zobrazení		Spínací stav	1 x LED, žlutá
Příslušenství			
Dodané položky		upevňovací matice: 2	
Upozornění			
Obsah balení		1 ks	
Elektrické připojení - zástrčka			

Kabel: 0,8 m, PVC

konektorové provedení: 1 x M12; kódování: A

IF9220

Induktivní senzor

IFB2002-ARKG/UP/0,8m PPU/US
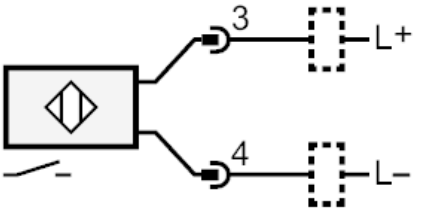
Připojení