IF5947

Induktivní senzor

IFK3004-BPKG/US-100-DPS RT

Položka již není dostupná - archívní záznam

Náhradní artikly: IF5712
Při volbě alternativy, věnujte pozornost případným odlišnostem technických dat!

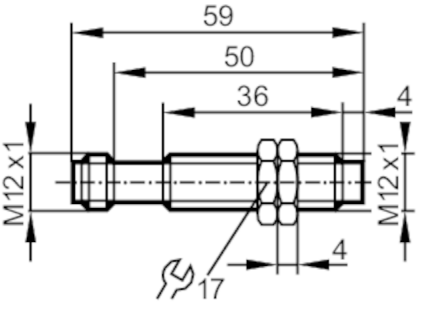

Vlastnosti výrobku		
Elektrické provedení		PNP
Výstupní funkce		spínač
Spínací vzdálenost	[mm]	4
Pouzdro		Typ závitu
Rozměry	[mm]	M12 x 1 / L = 59
Elektrická data		
Provozní napětí	[V]	10...36 DC
Proudový odběr	[mA]	10; (24 V)
Třída krytí		II
Ochrana proti přepólování		ano
Výstupy		
Elektrické provedení		PNP
Výstupní funkce		spínač
Max. úbytek napětí spínacího výstupu DC	[V]	2,5
Trvalá proudová zatížitelnost na spínacím výstupu DC	[mA]	250
Spínací frekvence DC	[Hz]	1400
Ochrana proti zkratu		ano
Typ ochrany proti zkratu		Taktovaný
Ochrana proti přetížení		ano
Měřící oblast		
Spínací vzdálenost	[mm]	4
Skutečná spínací vzdálenost Sr	[mm]	4 ± 10 %
Pracovní vzdálenost	[mm]	0...3,25

IF5947

Induktivní senzor

IFK3004-BPKG/US-100-DPS RT

Přesnost / odchylky			
Korekční faktor		Ocel: 1 / Nerezová ocel: 0,9 / Mosaz: 0,8 / Hliník: 0,5 / Měď: 0,4	
Hystereze	[% z Sr]	3...15	
Odchylka spínacího bodu	[% z Sr]	-10...10	
Okolní podmínky			
Okolní teplota	[°C]	-25...80	
Krytí		IP 67	
Schválení / zkoušky			
Elektromagnetická kompatibilita (EMC)		EN 60947-5-2	
		EN 55011	třída B
Mechanická data			
Pouzdro		Typ závitu	
Způsob vestavby		nevazební vestavba	
Rozměry	[mm]	M12 x 1 / L = 59	
Označení závitu		M12 x 1	
Materiály		pouzdro: Mosaz potaženo bílým bronzem; aktivní plocha: PC; LED okénko: PA; upevňovací matice: Mosaz potaženo bílým bronzem	
Zobrazení / ovládací prvky			
Zobrazení		Spínací stav	1 x LED, červená
Příslušenství			
Dodané položky		upevňovací matice: 2	
Upozornění			
Obsah balení		1 ks	

Elektrické připojení - zástrčka

konektorové provedení: 1 x M12; kódování: A; Materiál držáku: PA

IF5947

Induktivní senzor

IFK3004-BPKG/US-100-DPS RT
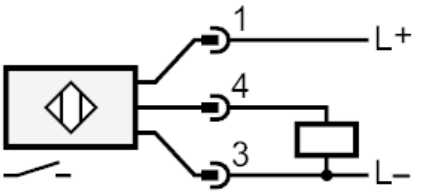
Připojení