IGT233

Celokovový induktivní senzor

IGK3012-BPKG/M/AM/V4A/US104DPS

Položka již není dostupná - archívní záznam

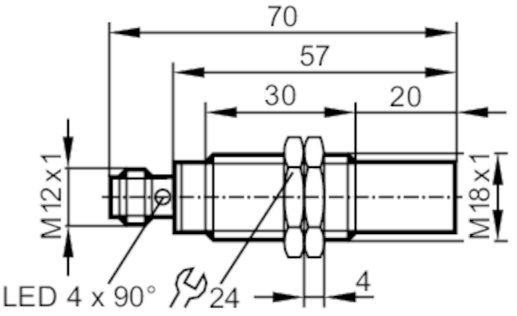

CE

Vlastnosti výrobku		
Elektrické provedení		PNP
Výstupní funkce		spínač
Spínací vzdálenost	[mm]	12
Pouzdro		Typ závitu
Rozměry	[mm]	M18 x 1 / L = 70
Oblast nasazení		
Speciální vlastnosti		Pozlacené kontakty; Celokovové pouzdro; Korekční faktor = 1
Aplikace		Použití ve vlhkém prostředí, potravinářském a nápojovém průmyslu
Elektrická data		
Provozní napětí	[V]	10...30 DC
Proudový odběr	[mA]	20
Třída krytí		III
Ochrana proti přepólování		ano
Výstupy		
Elektrické provedení		PNP
Výstupní funkce		spínač
Max. úbytek napětí spínacího výstupu DC	[V]	2,5
Trvalá proudová zatížitelnost na spínacím výstupu DC	[mA]	100
Spínací frekvence DC	[Hz]	700
Ochrana proti zkratu		ano
Typ ochrany proti zkratu		Taktovaný
Ochrana proti přetížení		ano
Měřící oblast		
Spínací vzdálenost	[mm]	12
Skutečná spínací vzdálenost Sr	[mm]	12 ± 10 %
Pracovní vzdálenost	[mm]	0...9,72

IGT233

Celokovový induktivní senzor

IGK3012-BPKG/M/AM/V4A/US104DPS

Přesnost / odchylky		
Korekční faktor	Ocel: 1 / Nerezová ocel: 1 / Mosaz: 1 / Hliník: 1 / Měď: 1	
Odchylka spínacího bodu [% z Sr]	-10...10	
Korekční faktor = 1	ano	
Okolní podmínky		
Okolní teplota [°C]	0...100	
Krytí	IP 68; IP 69K	
Schválení / zkoušky		
Elektromagnetická kompatibilita (EMC)	EN 61000-4-2 ESD	4 kV CD / 8 kV AD
	EN 61000-4-3 HF- ozářeno	10 V/m
	EN 61000-4-4 Burst	2 kV
	EN 61000-4-5 Surge	0,5 kV line to line, Ri: 2 Ohm
	EN 61000-4-6 přenášeno vysokou frekvencí	10 V
	EN 55011	třída B
Mechanická data		
Pouzdro	Typ závitu	
Způsob vestavby	nevazební vestavba	
Rozměry [mm]	M18 x 1 / L = 70	
Označení závitu	M18 x 1	
Materiály	pouzdro: nerezová ocel (1.4404 / 316L); aktivní plocha: nerezová ocel (1.4404 / 316L)	
Celokovové pouzdro	ano	
Zobrazení / ovládací prvky		
Zobrazení	Spínací stav	4 x 90° LED, žlutá
Příslušenství		
Dodané položky	upevňovací matice: 2	
Upozornění		
Obsah balení	1 ks	

Elektrické připojení - zástrčka

konektorové provedení: 1 x M12; kódování: A; Kontakty: Pozlaceno

IGT233

Celokovový induktivní senzor

IGK3012-BPKG/M/AM/V4A/US104DPS
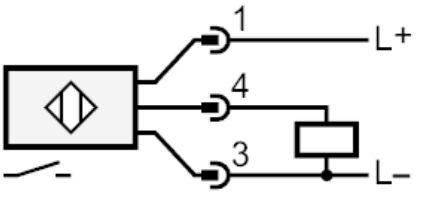
Připojení