E40164

Procesní adaptér pro malé průtokové množství

ADAPTBLOCK D27 G1

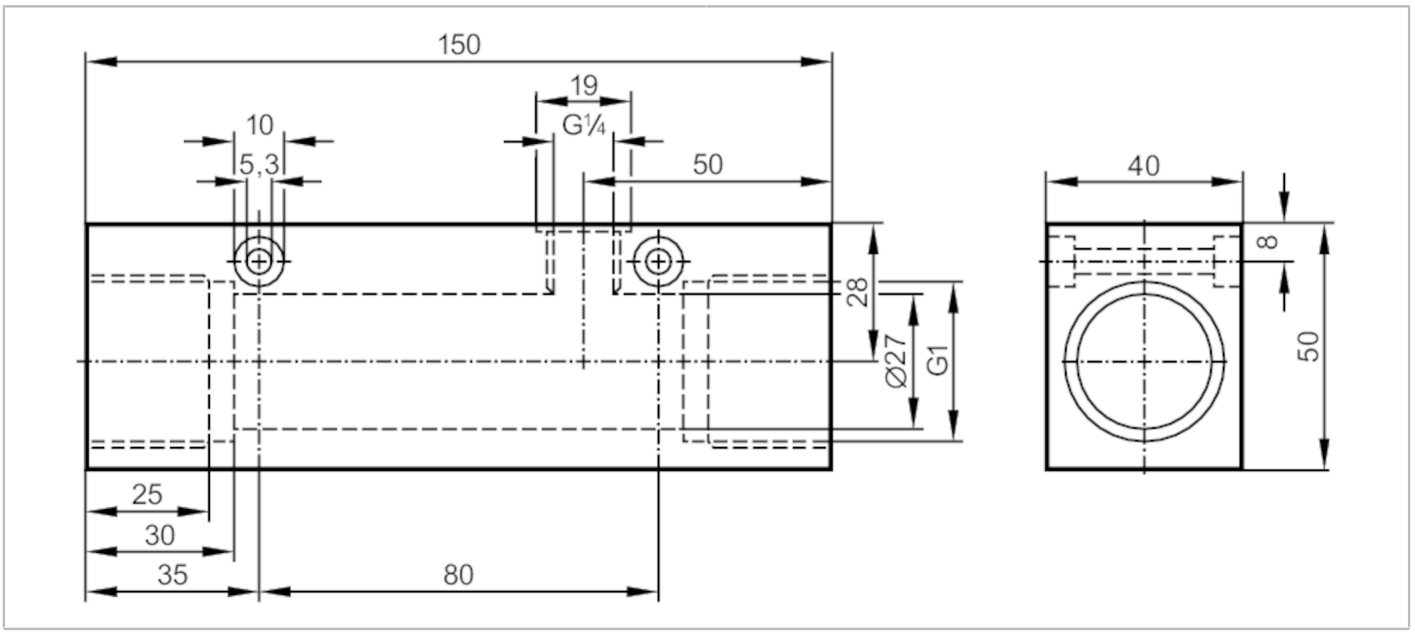

Oblast nasazení		
Provedení		Pro senzory průtoku SID, SF5
Průtoková oblast	[l/min]	2...20; ((SI1xxx); 2...25 (SI5xxx); nastavení z výroby na vodu)
Aplikace		pro průmyslové nasazení
Média		kapalná a plynná média
Odolnost proti tlaku	[bar]	300
Mechanická data		
Hmotnost	[g]	1512,5
Materiály		nerezová ocel (1.4404 / 316L)
Připojení senzoru		M18 x 1,5
Procesní připojení		G 1
Příslušenství		
Dodané položky		Adaptér: 1 x G1/4 BSPP, E40099
		Těsnění: 1, U-seal
Upozornění		
Upozornění		Lze použít pouze v kombinaci s relativním provozním režimem snímače průtoku.
Obsah balení		1 ks