DTE920

RFID vyhodnocovací jednotka UHF

DTEUHFEAABRWEIUS04

Položka již není dostupná - archívní záznam

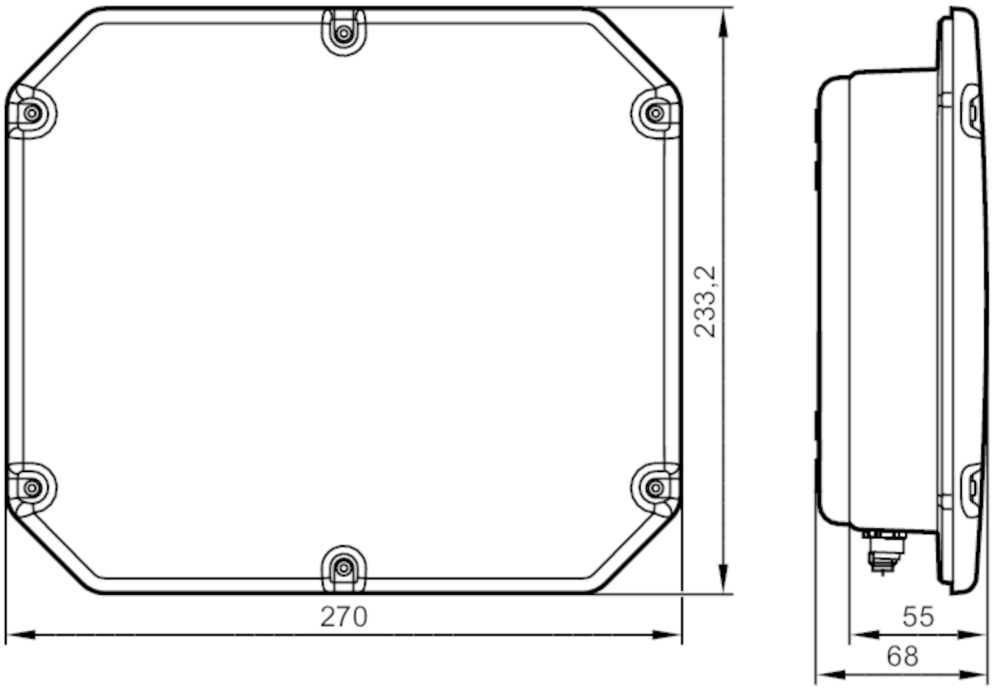

Oblast nasazení		
Rádiové schválení pro		Austrálie
Elektrická data		
Provozní napětí	[V]	24 DC
Proudový odběr	[mA]	700
Pracovní frekvence	[MHz]	916...927
Anténní přípoje		4; (TNC-Reverse)
RFID standard		EPC Class1 GEN2/ISO 18000-6C
Výkon vysílače ERP	[mW]	2000
Impedance	[Ω]	50
Vstupy / výstupy		
Počet vstupů a výstupů		Počet digitálních vstupů: 4; Po digitálních výstupů: 4
Vstupy		
Počet digitálních vstupů		4
Výstupy		
Po digitálních výstupů		4
Proudová zatížitelnost pro každý výstup	[mA]	500
Měřící oblast		
RSSI práh		nastavitelný pomocí softwaru
Software / programování		
Parametrizační možnost		Software

DTE920

RFID vyhodnocovací jednotka UHF

DTEUHFEAABRWEIUS04

Rozhraní		
Komunikační rozhraní		Ethernet
Ethernet		
Protokol		TCP/IP; IP
Typ použití		nastavení parametrů
Ethernet - EtherNet/IP		
Protokol		EtherNet/IP
Typ použití		Přenos dat
Okolní podmínky		
Okolní teplota	[°C]	-25...55
Skladovací teplota	[°C]	-25...85
Krytí		IP 65
Mechanická data		
Hmotnost	[g]	3109
Pouzdro		Kvádrové
Rozměry	[mm]	233,5 x 270 x 68
Materiály		pouzdro: Hliník; Ochranný kryt: Plast; Zásuvka TNC: Mosaz / PTFE; konektor: Mosaz / Plast
Zobrazení / ovládací prvky		
Zobrazení	Provoz	1 x LED, červená/zelená
Upozornění		
Obsah balení		1 ks

Elektrické připojení - Ethernet

konektorové provedení: 1 x M12

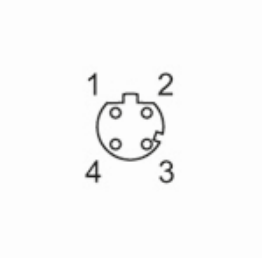

1	TD+
2	RD+
3	TD-
4	RD-

DTE920

RFID vyhodnocovací jednotka UHF

DTEUHFEAABRWEIUS04

Elektrické připojení - Napájení proudem

konektorové provedení: 1 x M12; kódování: A

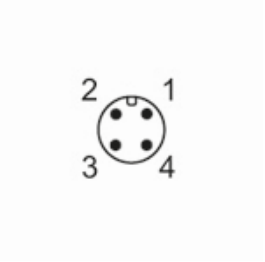

1	U+
2	n.c.
3	0 V
4	n.c.

Elektrické připojení - Procesní připojení

konektorové provedení: 1 x M12; kódování: A

1	Spínací výstup CMN
2	Spínací vstup 3 / Spínací vstup 0
3	Spínací vstup CMN
4	0 V
5	U+
6	Spínací výstup 3 / Spínací výstup 1
7	Spínací výstup 2 / Spínací výstup 0
8	Spínací vstup 2 / Spínací vstup 1