ZZ1100

Kit básico maestro IO-Link - PROFINET

STARTER KIT IO-LINK

Este artículo solamente se puede pedir una vez por cada cliente

el artículo se entrega con el software de parametrización moneo configure SA

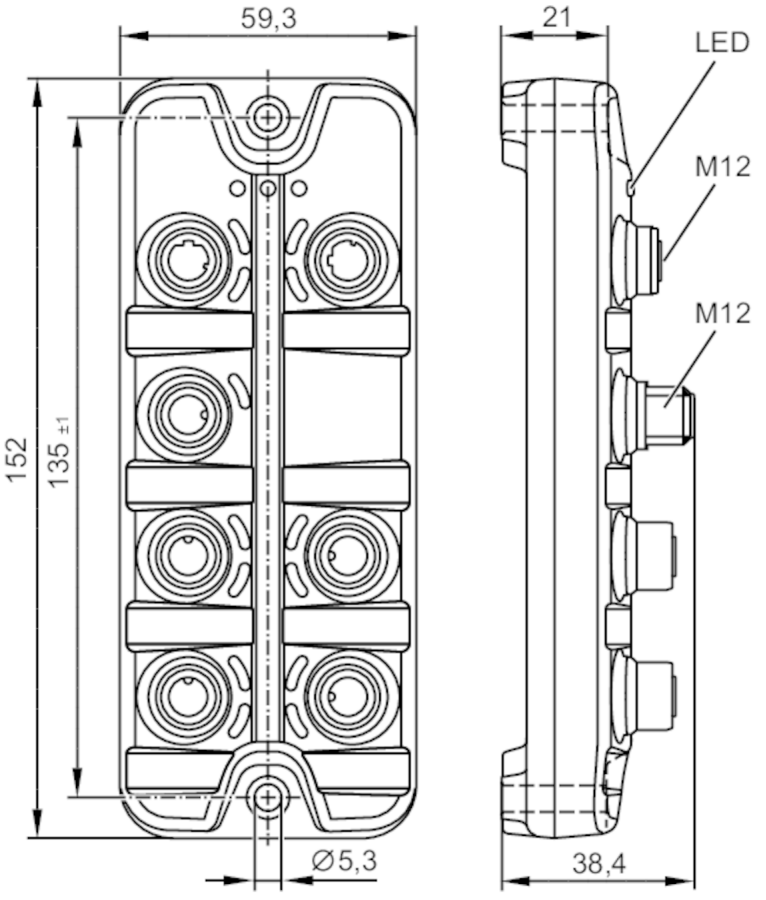

Datos mecánicos		
Peso	[g]	627,5

Accesorios	
Componentes incluidos	maestro IO-Link StandardLine, PROFINET, AL1100
	Fuente de alimentación, 230 V / 24 V (M12), E80121
	cable Ethernet M12 - RJ45; 0,5 m, EVC924
	Prolongador M12 - M12; 0,6 m, EVC041
	Sensor de distancia óptico, O5D150
	Software de parametrización, moneo configure SA, QMP010

Notas	
Notas	Para más información, consulte las fichas técnicas y las instrucciones de uso de los componentes de la lista.
Notas	Este artículo solamente se puede pedir una vez por cada cliente
Cantidad por pack	1 unid.