TR7430

Unidad de evaluación con pantalla para sensores de temperatura PT100/PT1000

TR-...KDBR12-QFPKG/US/...../V

Este artículo ya no está disponible - ficha de archivo

Artículos alternativos: TR7439

Al seleccionar un artículo alternativo tenga en cuenta que los datos técnicos pueden variar.

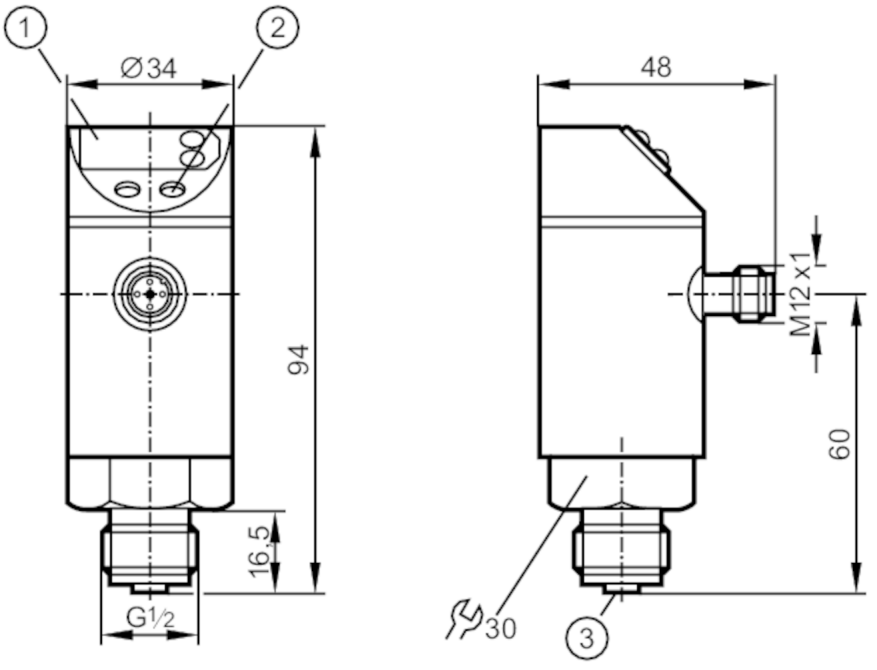

1 pantalla con LED de 7 segmentos
2 botón de programación
3 conector para sensor de temperatura M12 x 1

Características del producto			
Número de entradas y salidas		Número de salidas digitales: 2	
Rango de medición		-40...150 °C	-40...302 °F
Conexión de proceso		conexión de rosca G 1/2 rosca exterior	
Campo de aplicación			
Característica especial		Contactos dorados	
Aplicación		para sensores de temperatura TS / TT	
Datos eléctricos			
Tensión de alimentación	[V]	18...30 DC	
Consumo de corriente	[mA]	< 50	
Resistencia de aislamiento mín.	[MΩ]	100; (500 V DC)	
Clase de protección		III	
Protección contra inversiones de polaridad		sí	
Retardo a la disponibilidad	[s]	1,5	
Perro guardián integrado		sí	

TR7430

Unidad de evaluación con pantalla para sensores de temperatura PT100/PT1000

TR-...KDBR12-QFPKG/US/...../V

Entradas/salidas			
Número de entradas y salidas		Número de salidas digitales: 2	
Salidas			
Número total de salidas		2	
Señal de salida		señal de conmutación	
Alimentación		PNP	
Número de salidas digitales		2	
Función de salida		normalmente abierto / normalmente cerrado; (parametrizable)	
Caída de tensión máx. de la salida de conmutación DC	[V]	2	
Corriente máxima permanente de la salida de conmutación DC	[mA]	250	
Protección contra cortocircuitos		sí	
Tipo de protección contra cortocircuitos		pulsada	
Resistente a sobrecargas		sí	
Rango de configuración / medición			
Rango de medición		-40...150 °C	-40...302 °F
Punto de conmutación SP		-39,5...150 °C	-39...302 °F
Punto de desconmutación rP		-40...149,5 °C	-40...301 °F
En intervalos de		0,5 °C	1 °F
Resolución			
Resolución de la salida de conmutación	[K]	0,5	
Resolución de la pantalla	[K]	0,5	
Precisión / variaciones			
Precisión del punto de conmutación	[K]	± 0,2	
Precisión de indicación	[K]	± (0,2 + ½ Digit)	
Influencia de la temperatura por cada 10 K	[K]	0,1	
Tiempos de respuesta			
Tiempo de ciclo de medición/ visualización máx.	[ms]	200	
Software / programación			
Ajuste del punto de conmutación		botón de programación	
Opciones de parametrización		histéresis / ventana; normalmente abierto / normalmente cerrado; reseteo de la memoria mín/máx; Unidad de indicación; calibración del punto cero	
Condiciones ambientales			
Temperatura ambiente	[°C]	-25...70	
Temperatura de almacenamiento	[°C]	-40...85	
Grado de protección		IP 67	

TR7430

Unidad de evaluación con pantalla para sensores de temperatura PT100/PT1000

TR-...KDBR12-QFPKG/US/...../V

Homologaciones / pruebas		
CEM	DIN EN 61000-4-2 ESD	4 kV CD / 8 kV AD
	EN 61000-4-3 radiado HF	10 V/m
	DIN EN 61000-4-4 Burst	2 kV
	EN 61000-4-6 HF conducido	10 V
Resistencia a choques	DIN IEC 68-2-27	50 g (11 ms)
Resistencia a vibraciones	DIN EN 60068-2-6	20 g (10...2000 Hz)

Datos mecánicos	
Carcasa	cilíndrico
Dimensiones [mm]	Ø 34 / L = 94
Materiales	inox (1.4301 / 304); inox (1.4305 / 303); EPDM/X; PC; PBT; FKM
Conexión de proceso	conexión de rosca G 1/2 rosca exterior

Indicaciones / elementos de mando		
Indicación	Estado de conmutación	2 x LED, rojo
	indicador de funcionamiento	pantalla con LED de 7 segmentos
	valores de medición	pantalla con LED de 7 segmentos

Notas	
Notas	n.c. = no utilizado
Cantidad por pack	1 unid.

Conexión eléctrica

Conector: 1 x M12; codificación: A; Contactos: dorado
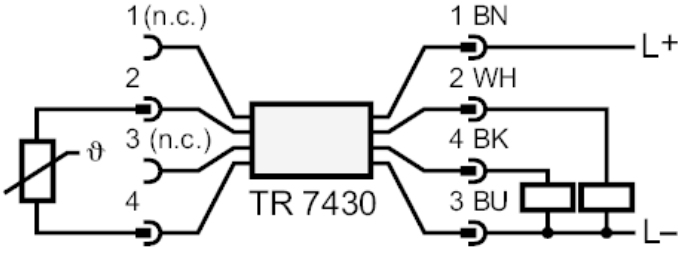
Conexión