ST2300

Sensor de caudal para la conexión a una unidad de evaluación

STR14ZBB

Este artículo ya no está disponible - ficha de archivo

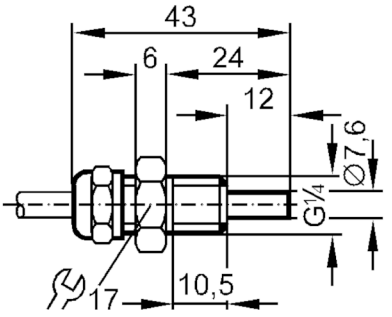

Características del producto		
Conexión de proceso		G 1/4 rosca exterior
Campo de aplicación		
Aplicación		altas temperaturas
Fluidos		Fluidos líquidos; Fluidos gaseosos
Resistencia a la presión	[bar]	30
Fluidos líquidos		
Aplicación		altas temperaturas
Temperatura del fluido	[°C]	0...120
Fluidos gaseosos		
Temperatura del fluido	[°C]	0...100
Datos eléctricos		
Conexión a la unidad de evaluación		VS 0100
Rango de configuración / medición		
Fluidos líquidos		
Rango de configuración	[cm/s]	3...300
Sensibilidad máxima	[cm/s]	3...60
Fluidos gaseosos		
Rango de configuración	[cm/s]	5...1500
Precisión / variaciones		
Gradiente de temperatura	[K/min]	15
Tiempos de respuesta		
Tiempo de respuesta	[s]	1...10
Fluidos líquidos		
Tiempo de respuesta	[s]	1...10
Fluidos gaseosos		
Tiempo de respuesta	[s]	1...10
Condiciones ambientales		
Grado de protección		IP 67
Datos mecánicos		
Carcasa		Tipo con rosca

ST2300

Sensor de caudal para la conexión a una unidad de evaluación

STR14ZBB

Materiales	inox (1.4571 / 316Ti)
Conexión de proceso	G 1/4 rosca exterior

Notas

Cantidad por pack	1 unid.

Conexión eléctrica

Cable: 2 m, silicona; Longitud máx. del cable: 100 m; 4 x 0,5 mm²

Conexión

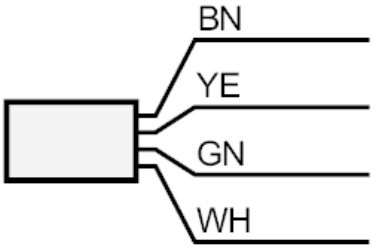

	Colores de los hilos :
BK =	negro
BN =	marrón
BU =	azul
WH =	blanco