SD8100

Caudalímetro para gases

SDR11DGXFPKG/US-100

Artículo descatalogado

Fecha de descatalogación: 12/31/2024

Artículos alternativos: SD8600

Al seleccionar un artículo alternativo tenga en cuenta que los datos técnicos pueden variar.

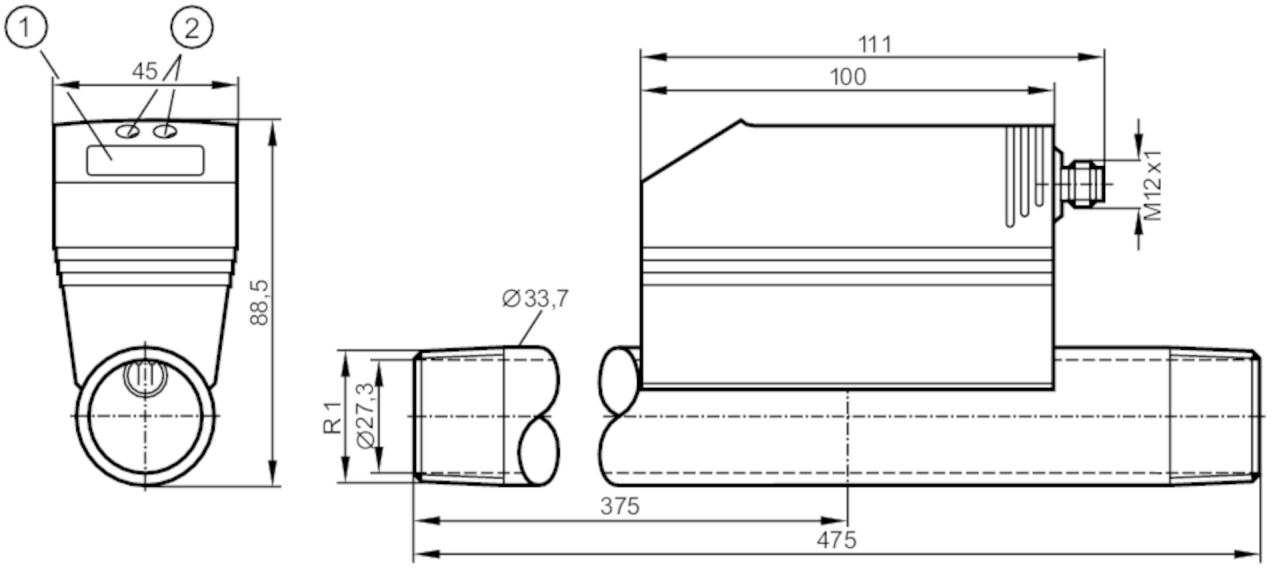

1 pantalla alfanumérica 4 dígitos
2 botones de programación

Características del producto		
Número de entradas y salidas		Número de salidas digitales: 2; Número de salidas analógicas: 1
Conexión de proceso		conexión de rosca R 1 DN25
Ar		
Rango de medición	[m³/h]	1,2...366,6
CO2		
Rango de medición	[m³/h]	0,8...223,6
N2		
Rango de medición	[m³/h]	0,8...225
Campo de aplicación		
Aplicación		para aplicaciones industriales
Fluidos		argón (Ar); dióxido de carbono (CO2); nitrógeno (N2)
Temperatura del fluido	[°C]	0...60
Resistencia a la presión	[bar]	16
Resistencia a la presión	[MPa]	1,6
Datos eléctricos		
Tensión de alimentación	[V]	18...30 DC
Consumo de corriente	[mA]	< 100
Clase de protección		III

SD8100

Caudalímetro para gases

SDR11DGXFPKG/US-100

Protección contra inversiones de polaridad		sí
Retardo a la disponibilidad	[s]	1
Entradas/salidas		
Número de entradas y salidas		Número de salidas digitales: 2; Número de salidas analógicas: 1
Salidas		
Número total de salidas		2
Señal de salida		señal de conmutación; señal analógica; señal de impulsos; IO-Link; (configurable)
Alimentación		PNP
Número de salidas digitales		2
Función de salida		normalmente abierto / normalmente cerrado; (parametrizable)
Caída de tensión máx. de la salida de conmutación DC	[V]	2
Corriente máxima permanente de la salida de conmutación DC	[mA]	250; (por cada salida)
Número de salidas analógicas		1
Salida analógica de corriente	[mA]	4...20; (escalable)
Carga máx.	[Ω]	500
Salida de impulsos		Contador de volumen de consumo
Protección contra cortocircuitos		sí
Tipo de protección contra cortocircuitos		pulsada
Resistente a sobrecargas		sí
Rango de configuración / medición		
Supresión de caudal bajo LFC	[m³/h]	< 3,8
Ar		
Rango de medición	[m³/h]	1,2...366,6
Rango de indicación	[m³/h]	0...440
Resolución	[m³/h]	0,2
Punto de conmutación SP	[m³/h]	3,4...366,6
Punto de desconmutación rP	[m³/h]	1,8...365
Punto inicial analógico ASP	[m³/h]	0...293,2
Punto final analógico AEP	[m³/h]	73,4...366,6
Incremento	[m³/h]	0,2
CO2		
Rango de medición	[m³/h]	0,8...223,6
Rango de indicación	[m³/h]	0...268,2
Resolución	[m³/h]	0,2
Punto de conmutación SP	[m³/h]	2...223,6
Punto de desconmutación rP	[m³/h]	1...222,6
Punto inicial analógico ASP	[m³/h]	0...178,8
Punto final analógico AEP	[m³/h]	44,8...223,6

SD8100

Caudalímetro para gases

SDR11DGXFPKG/US-100

Incremento	[m³/h]	0,2
Supervisión de cantidades de caudal		
Valor de impulso		0,001...3 000 000 Nm³
En intervalos de		0,001...1000 Nm³
Longitud de pulso	[s]	0,004...2
N2		
Rango de medición	[m³/h]	0,8...225
Rango de indicación	[m³/h]	0...270
Resolución	[m³/h]	0,2
Punto de conmutación SP	[m³/h]	2,2...225
Punto de desconmutación rP	[m³/h]	1...224
Punto inicial analógico ASP	[m³/h]	0...180
Punto final analógico AEP	[m³/h]	45...225
Incremento	[m³/h]	0,2
Supervisión de temperatura		
Rango de medición	[°C]	0...60
Rango de indicación	[°C]	-12...72
Resolución	[°C]	0,2
Punto de conmutación SP	[°C]	0,4...60
Punto de desconmutación rP	[°C]	0...59,8
Punto inicial analógico	[°C]	0...48
Punto final analógico	[°C]	12...60
En intervalos de	[°C]	0,2
Precisión / variaciones		
Supervisión de caudal		
Repetibilidad	[% del valor medido]	± 1,5
Precisión en el rango de medición		± (6 % MW + 0,6 % MEW); (condiciones: instalación según DIN ISO 2533; instalación en tuberías: DN25)
Supervisión de temperatura		
Precisión	[K]	± 2; (con caudal en los límites del rango de medición de caudal)
Tiempos de respuesta		
Supervisión de caudal		
Tiempo de respuesta	[s]	0,1; (dAP = 0)
Atenuación del valor del proceso dAP en pasos	[s]	0 - 0,2 - 0,4 - 0,6 - 0,8 - 1
Software / programación		
Opciones de parametrización		Supervisión de caudal; contador de cantidades; Contadores con visualizador y con preselección; histéresis / ventana; normalmente abierto / normalmente cerrado; salida de corriente/impulsos; la pantalla se puede girar / desactivar; Unidad de indicación; selección del fluido
Interfaces		
Interfaz de comunicación		IO-Link
Tipo de transmisión		COM2 (38,4 kBaud)

SD8100

Caudalímetro para gases

SDR11DGXFPKG/US-100

Revisión IO-Link		1.1	
Norma SDCI		IEC 61131-9	
Perfiles		Smart Sensor: Process Data Variable; Device Identification, Device Diagnosis	
Modo SIO		sí	
Clase de puerto de maestro requerido		A	
Datos del proceso analógicos		3	
Datos del proceso binarios		2	
Tiempo mínimo del ciclo de proceso	[ms]	4,1	
DeviceIDs compatibles		**Modo de funcionamiento**	**DeviceID**
		default	443
Condiciones ambientales			
Temperatura ambiente	[°C]	0...60	
Temperatura de almacenamiento	[°C]	-20...85	
Humedad relativa del aire máx.	[%]	90	
Grado de protección		IP 65	
Homologaciones / pruebas			
CEM		DIN EN 61000-6-2	
		DIN EN 61000-6-3	
Homologación CPA		Número de modelo	003TG
		Clase de precisión	-
		Error máximo permitido	± 7 % FS
		Q (min)	0,8 m³/h (N2)
			0,8 m³/h (CO2)
			1,2 m³/h (Ar)
		Q (t)	-
		Q (max)	225 m³/h (N2)
			223,6 m³/h (CO2)
			366,6 m³/h (Ar)
Resistencia a vibraciones		DIN EN 68000-2-6	5 g (55...2000 Hz)
MTTF	[años]	224	
Directiva sobre equipos a presión		Buenas prácticas de la técnica al uso; aplicable para fluidos del grupo 2; fluidos del grupo 1 previa solicitud	
Datos mecánicos			
Peso	[g]	2029	
Materiales		PBT-GF20; NBR; PC; inox (1.4301 / 304); PTFE; latón con revestimiento; FKM; aluminio con revestimiento de polvo	
Materiales en contacto con el fluido		inox (1.4301 / 304); FKM; céramica vidrio pasivado; PEEK-GF30; poliéster; aluminio	
Conexión de proceso		conexión de rosca R 1 DN25	

SD8100

Caudalímetro para gases

SDR11DGXFPKG/US-100

Indicaciones / elementos de mando		
Indicación	Unidad de indicación	4 x LED, verde (Nl/min, Nm³/h, Nm³, °C)
	indicador de funcionamiento	1 x LED, amarillo
	Estado de conmutación	2 x LED, amarillo
	valores de medición	pantalla alfanumérica, 4 dígitos
	programación	pantalla alfanumérica, 4 dígitos
Unidad de indicación	Nl/min; Nm³/h; Nm³; °C	

Notas	
Notas	MW = Valor de medición
	MEW = valor final del rango de medición
	Los rangos de medición, indicación y configuración se refieren a la corriente de volumen estándar según DIN ISO 2533
Cantidad por pack	1 unid.

Conexión eléctrica

Conector: 1 x M12; codificación: A

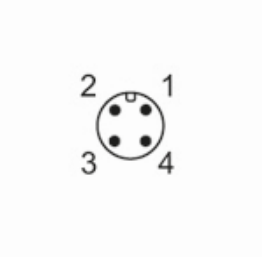

Conexión

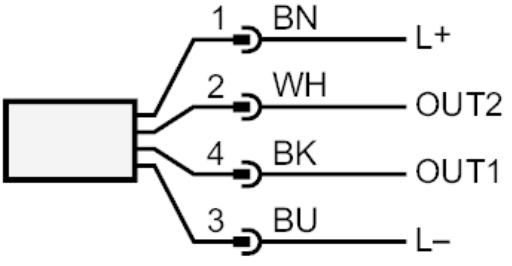

OUT1:	salida de conmutación
	Salida de impulsos
OUT2:	salida de conmutación
	salida analógica
	identificación de colores según DIN EN 60947-5-2
	Colores de los hilos :
BK =	negro
BN =	marrón
BU =	azul
WH =	blanco