PY9964

Sensor de presión con pantalla

PN-010-RER34-LFPKG/US/ /V

Artículo descatalogado

Fecha de descatalogación: 03/31/2024

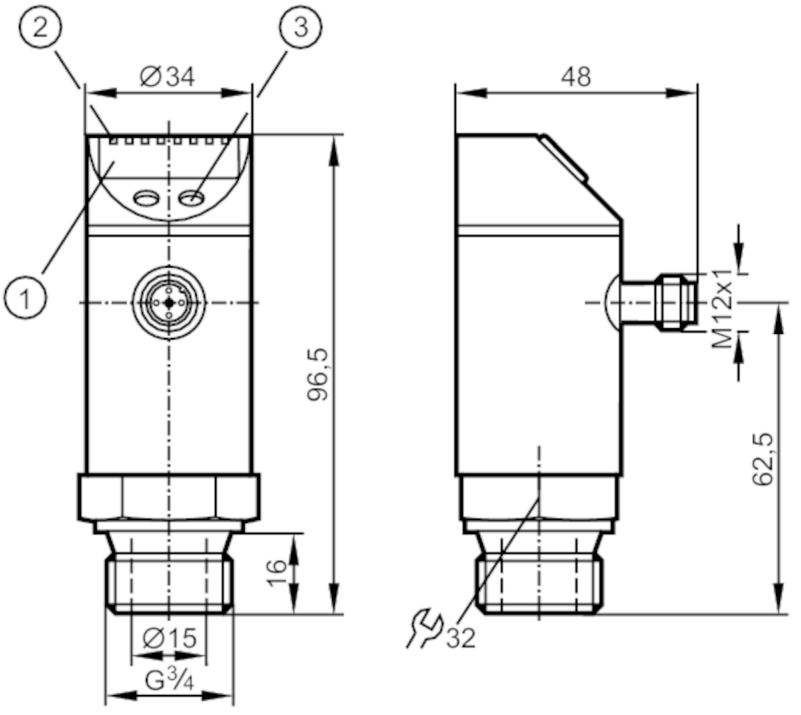

1 pantalla alfanumérica 4 dígitos
2 indicadores LED Unidad de indicación / Estado de conmutación
3 botón de programación

Características del producto				
Número de entradas y salidas	Número de salidas digitales: 1; Número de salidas analógicas: 1			
Rango de medición	-1...10 bar	-14,5...145 psi	-100...1000 kPa	-0,1...1 MPa
Conexión de proceso	conexión de rosca G 3/4 rosca exterior			

Campo de aplicación				
Característica especial	Contactos dorados			
Aplicación	para aplicaciones industriales			
Fluidos	fluidos líquidos y gaseosos			
Temperatura del fluido [°C]	-15...80			
Presión de rotura mín.	150 bar	2175 psi	15 MPa	
Resistencia a la presión	75 bar	1087 psi	7,5 MPa	
Resistencia al vacío [mbar]	-1000			
Tipo de presión	presión relativa			
Sin espacios muertos	sí			

Datos eléctricos	
Tensión de alimentación [V]	18...36 DC; (según MBTS/MBTP)
Consumo de corriente [mA]	< 50

PY9964

Sensor de presión con pantalla

PN-010-RER34-LFPKG/US/ /V

Resistencia de aislamiento mín.	[MΩ]	100; (500 V DC)
Clase de protección		III
Protección contra inversiones de polaridad		sí
Protección contra sobretensión		sí; (< 40 V)
Retardo a la disponibilidad	[s]	0,3
Perro guardián integrado		sí
Entradas/salidas		
Número de entradas y salidas		Número de salidas digitales: 1; Número de salidas analógicas: 1
Salidas		
Número total de salidas		2
Señal de salida		señal de conmutación; señal analógica; (configurable)
Alimentación		PNP
Número de salidas digitales		1
Función de salida		normalmente abierto / normalmente cerrado; (parametrizable)
Caída de tensión máx. de la salida de conmutación DC	[V]	2
Corriente máxima permanente de la salida de conmutación DC	[mA]	250
Frecuencia de conmutación DC	[Hz]	< 170
Número de salidas analógicas		1
Salida analógica de corriente	[mA]	4...20
Carga máx.	[Ω]	(Ub - 10 V) / 20 mA
Salida analógica de tensión	[V]	0...10
Resistencia mín. de carga	[Ω]	2000
Protección contra cortocircuitos		sí
Tipo de protección contra cortocircuitos		pulsada

Rango de configuración / medición				
Rango de medición	-1...10 bar	-14,5...145 psi	-100...1000 kPa	-0,1...1 MPa
Punto de conmutación SP	-0,9...10 bar	-12...145 psi	-0,09...1 MPa	
Punto de desconmutación rP	-0,95...9,95 bar	-13...144 psi	-0,095...0,995 MPa	
En intervalos de	0,05 bar	1 psi	0,005 MPa	

Precisión / variaciones		
Precisión del punto de conmutación	[% del valor final]	< ± 0,5
Repetibilidad	[% del valor final]	< ± 0,1; (en caso de variaciones de temperatura < 10 K)
Exactitud señal analógica	[% del valor final]	< ± 0,5
Desvío de la histéresis	[% del valor final]	< ± 0,25

PY9964

Sensor de presión con pantalla

PN-010-RER34-LFPKG/US/ /V

Estabilidad a largo plazo [% del valor final]	< ± 0,05	
Tiempos de respuesta		
Temporización ajustable dS, dr [s]	0; 0,2...50	
Tiempo de subida máx. de la salida analógica [ms]	3	
Software / programación		
Opciones de parametrización	histéresis / ventana; normalmente abierto / normalmente cerrado; retardo de activación/desactivación; Atenuación; Unidad de indicación; salida de corriente/tensión	
Condiciones ambientales		
Temperatura ambiente [°C]	-15...80	
Temperatura de almacenamiento [°C]	-40...100	
Grado de protección	IP 67	
Homologaciones / pruebas		
CEM	EN 61000-4-2 ESD	4 kV CD / 8 kV AD
	EN 61000-4-3 radiado HF	10 V/m
	EN 61000-4-4 Burst	2 kV
	EN 61000-4-5 Surge	0,5/1 kV
	EN 61000-4-6 HF conducido	10 V
Resistencia a choques	DIN IEC 68-2-27	50 g (11 ms)
Resistencia a vibraciones	DIN IEC 68-2-6	20 g (10...2000 Hz)
MTTF [años]	229,64	
Directiva sobre equipos a presión	Buenas prácticas de la técnica al uso; aplicable para fluidos del grupo 2; fluidos del grupo 1 previa solicitud	
Datos mecánicos		
Peso [g]	283,5	
Carcasa	cilíndrico	
Dimensiones [mm]	Ø 34 / L = 96,5	
Materiales	inox (1.4301 / 304); inox (1.4404 / 316L); PC; PBT; PEI; FKM; PTFE	
Materiales en contacto con el fluido	inox (1.4404 / 316L); céramica (99,9 % Al2 O3); FKM	
Ciclos de presión mín.	100 millones	
Conexión de proceso	conexión de rosca G 3/4 rosca exterior	
Indicaciones / elementos de mando		
Indicación	Unidad de indicación	3 x LED, verde
	Estado de conmutación	LED, amarillo
	indicador de funcionamiento	pantalla alfanumérica, 4 dígitos
	valores de medición	pantalla alfanumérica, 4 dígitos
Notas		
Cantidad por pack	1 unid.	

PY9964

Sensor de presión con pantalla

PN-010-RER34-LFPKG/US/ /V

Conexión eléctrica

Conector: 1 x M12; codificación: A; Contactos: dorado

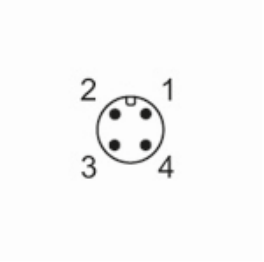

Conexión

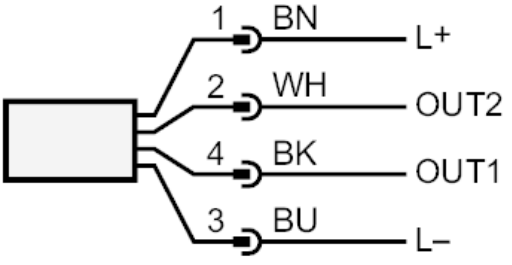

OUT1	salida de conmutación
OUT2	salida analógica
	identificación de colores según DIN EN 60947-5-2
	Colores de los hilos :
BK =	negro
BN =	marrón
BU =	azul
WH =	blanco