PL1504

Transmisor de presión con membrana aflorante

PL-010-REA12-A-DKG/US/ /

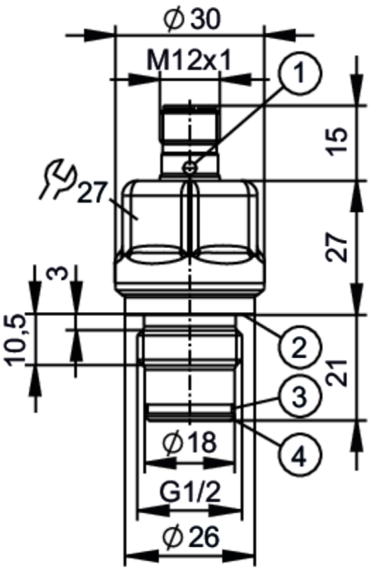

1 LED
2 Junta de estanqueidad DIN EN ISO 1179-2
3 Ranura para junta tórica 16,4 x 1,0
4 Superficie para la junta metálica

Características del producto			
Número de entradas y salidas	Número de salidas digitales: 1; Número de salidas analógicas: 1		
Rango de medición	-1...10 bar	-14,5...145 psi	-0,1...1 MPa
Conexión de proceso	conexión de rosca G 1/2 rosca exterior		

Campo de aplicación			
Característica especial	Contactos dorados		
Elemento de medición	célula de medición de presión cerámica capacitiva		
Supervisión de temperatura	sí		
Aplicación	con membrana aflorante para aplicaciones industriales; para aplicaciones industriales		
Fluidos	fluidos viscosos o con partículas sólidas; Fluidos líquidos; otros fluidos previa solicitud		
Temperatura del fluido [°C]	-25...110; (Montaje enrasado mediante junta de metal sobre metal. Para ver las temperaturas admisibles de otras variantes de juntas, consultar los materiales de estanqueidad en "Accesorios")		
Presión de rotura mín.	175 bar	2538 psi	17 MPa
Resistencia a la presión	70 bar	1015 psi	7 MPa
Resistencia al vacío [mbar]	-1000		
Tipo de presión	presión relativa; vacío		
Sin espacios muertos	sí		

Datos eléctricos	
Tensión de alimentación [V]	9,6...30 DC
Resistencia de aislamiento mín. [MΩ]	100; (500 V DC)
Clase de protección	III
Protección contra inversiones de polaridad	sí

PL1504

Transmisor de presión con membrana aflorante

PL-010-REA12-A-DKG/US/ /

Perro guardián integrado		sí		
2-hilos				
Consumo de corriente	[mA]	3,5...21,5		
Retardo a la disponibilidad	[s]	< 1		
3 hilos				
Consumo de corriente	[mA]	< 30		
Retardo a la disponibilidad	[s]	< 0,5		
Entradas/salidas				
Número de entradas y salidas		Número de salidas digitales: 1; Número de salidas analógicas: 1		
Salidas				
Número total de salidas		2		
Señal de salida		señal analógica; IO-Link (configurable)		
Número de salidas digitales		1; (IO-Link)		
Número de salidas analógicas		1		
Salida analógica de corriente	[mA]	4...20; (escalable; 1:5)		
Carga máx.	[Ω]	(Ub - 9,6 V) / 21,5 mA; 670 Ω (Ub = 24 V)		
Protección contra cortocircuitos		sí		
Resistente a sobrecargas		sí		
Rango de configuración / medición				
Rango de medición		-1...10 bar	-14,5...145 psi	-0,1...1 MPa
Punto inicial analógico		-1...8 bar	-14,5...116 psi	-0,1...0,8 MPa
Punto final analógico		1...10 bar	14,5...145 psi	0,1...1 MPa
En intervalos de		0,002 bar	0,2 psi	0,0002 MPa
Configuración de fábrica		ASP = 0,0 bar	AEP = 10,0 bar	
		ASP = 0,0 psi	AEP = 145,0 psi	
		ASP = 0,0 MPa	AEP = 1,0 MPa	
Supervisión de temperatura				
Rango de medición		-25...110 °C	-13...230 °F	
Precisión / variaciones				
Repetibilidad	[% del margen]	< ± 0,1; (en caso de variaciones de temperatura < 10 K; Turn down 1:1)		
Exactitud señal analógica	[% del margen]	< ± 0,5; (linealidad incluyendo histéresis y repetibilidad, configuración del valor límite según DIN EN IEC 62828-1)		
Desvío de la linealidad	[% del margen]	< ± 0,15; (Turn down 1:1)		
Desvío de la histéresis	[% del margen]	< ± 0,15; (Turn down 1:1)		
Estabilidad a largo plazo	[% del margen]	< ± 0,1; (Turn down 1:1; cada año)		
Coeficiente de temperatura punto cero	[% del margen por cada 10 K]	< ± 0,1 (-25...85 °C) < ± 0,3 (85...110 °C)		
Coeficiente de temperatura margen		< ± 0,1 (-25...85 °C) < ± 0,3 (85...110 °C)		

PL1504

Transmisor de presión con membrana aflorante

PL-010-REA12-A-DKG/US/ /

[% del margen por cada 10 K]		
Supervisión de temperatura		
Precisión	[K]	± 2,5 K + (0,045 x (temperatura ambiente - temperatura del fluido))
Tiempos de respuesta		
Atenuación del valor del proceso dAP	[s]	0...99,99
Atenuación de la salida analógica dAA	[s]	0...99,99
2-hilos		
Tiempo de respuesta a un escalón para la salida analógica	[ms]	12
3 hilos		
Tiempo de respuesta a un escalón para la salida analógica	[ms]	3
Supervisión de temperatura		
Tiempo de respuesta dinámico T05 / T09	[s]	< 10 / < 25; (DIN EN 60751 agua; > 0,9 m/s)
Interfaces		
Interfaz de comunicación		IO-Link
Tipo de transmisión		COM2 (38,4 kBaud)
Revisión IO-Link		1.1
Norma SDCI		IEC 61131-9
Perfiles		Smart Sensor ED2: Identification and Diagnosis (0x4000), Measurement Data Channel (0x800A)
Modo SIO		no
Clase de puerto de maestro requerido		A; (si el PIN 2 no está conectado: B)
Tiempo mínimo del ciclo de proceso	[ms]	3,5
Resolución IO-Link para presión	[kPa]	0,002
Resolución IO-Link para temperatura	[K]	0,2
Datos del proceso IO-Link (cíclico)		**función** / **Longitud de bits** Presión / 16 Temperatura / 16 Estado del equipo / 4
Funciones IO-Link (acíclico)		Marcado específico de la aplicación; temperatura interna
DeviceIDs compatibles		**Modo de funcionamiento** / **DeviceID** default / 1437
Condiciones ambientales		
Temperatura ambiente	[°C]	-25...90
Temperatura de almacenamiento	[°C]	-40...100
Grado de protección		IP 67; IP 68; IP 69

PL1504

Transmisor de presión con membrana aflorante

PL-010-REA12-A-DKG/US/ /

Homologaciones / pruebas		
CEM	DIN EN 61326-1	
Resistencia a choques	DIN EN 60068-2-27	50 g (11 ms)
Resistencia a vibraciones	DIN EN 60068-2-6	20 g (10...2000 Hz)
MTTF [años]	427	
Homologación UL	Enclosure type	Type 1
	Número de homologación UL	J050
	Número de registro UL	E174189

Datos mecánicos	
Peso [g]	85,3
Materiales	1.4435 (inox / 316L); inox (1.4404 / 316L); PA; PTFE; FKM
Materiales en contacto con el fluido	1.4435 (inox / 316L); Al2O3 (céramica); acabado : Ra < 0,4 / Rz 4; PTFE; (FKM para estanqueidad con junta DIN EN ISO 1179-2, véase el manual de instrucciones)
Ciclos de presión mín.	100 millones
Par de apriete [Nm]	25
Conexión de proceso	conexión de rosca G 1/2 rosca exterior

Indicaciones / elementos de mando		
Indicación	Estado operativo	2 LED, verde

Accesorios	
Componentes incluidos	Junta moldeada: G1/2, FKM DIN EN ISO1179-2 (-15...110°C), E30492
Accesorios (opcionales)	Junta moldeada: G1/2, FKM DIN EN ISO1179-2 (-15...110°C), E30492
	Junta moldeada: G1/2, EPDM DIN EN ISO1179-2 (-25...110°C), E30451
	Junta moldeada: G1/2, FFKM DIN EN ISO1179-2 (-5...110°C), E30513
	Junta tórica: 16,4 x 1, FKM (-15...110°C), E30510
	Junta tórica: 16,4 x 1, EPDM (-25...110°C), E30511
	Junta tórica: 16,4 x 1, FFKM (-5...110°C), E30512

Notas	
Cantidad por pack	1 unid.

Conexión eléctrica

Conector: 1 x M12; codificación: A; Contactos: dorado

PL1504

Transmisor de presión con membrana aflorante

PL-010-REA12-A-DKG/US/ /

Conexión

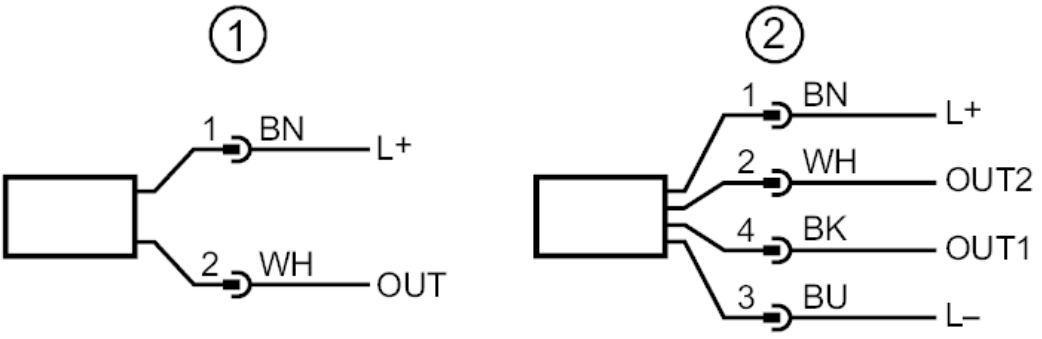

1	Conexión para funcionamiento con 2 hilos (Analógica)
2	Conexión para funcionamiento con 3 hilos (Analógica / IO-Link)
	OUT1: IO-Link
	OUT2: salida analógica