KI5202

Detector capacitivo

KI-3015-ANKG/NI

Este artículo ya no está disponible - ficha de archivo

Artículos alternativos: KI5015
Al seleccionar un artículo alternativo tenga en cuenta que los datos técnicos pueden variar.

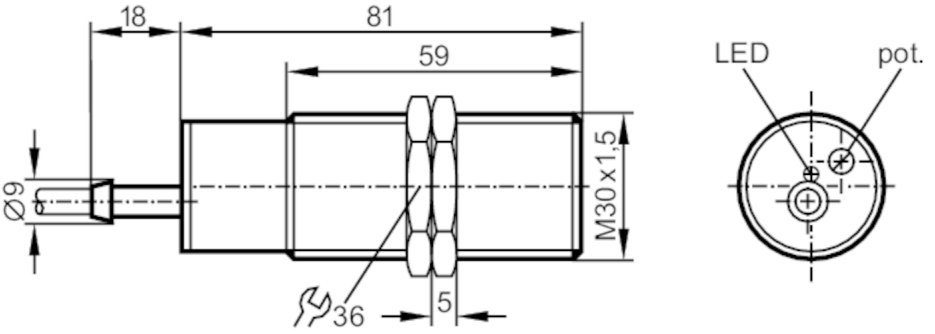

Características del producto		
Alimentación		NPN
Función de salida		normalmente abierto
Alcance	[mm]	3...15
Carcasa		Tipo con rosca
Dimensiones	[mm]	M30 x 1,5 / L = 81
Datos eléctricos		
Tensión de alimentación	[V]	10...36 DC
Consumo de corriente	[mA]	13; (24 V)
Clase de protección		II
Protección contra inversiones de polaridad		sí
Salidas		
Alimentación		NPN
Función de salida		normalmente abierto
Caída de tensión máx. de la salida de conmutación DC	[V]	2,5
Corriente máxima permanente de la salida de conmutación DC	[mA]	250
Frecuencia de conmutación DC	[Hz]	40
Protección contra cortocircuitos		sí
Tipo de protección contra cortocircuitos		pulsada
Resistente a sobrecargas		sí
Rango de detección		
Alcance	[mm]	3...15
Alcance ajustable		sí

KI5202

Detector capacitivo

KI-3015-ANKG/NI

Valor por defecto de alcance	[mm]	15
Condiciones ambientales		
Temperatura ambiente	[°C]	-25...70
Grado de protección		IP 65
Resistencia aumentada a interferencias		sí; (resistencia más alta a interferencias (con HF conducidas))
Homologaciones / pruebas		
CEM		EN 60947-5-2
Datos mecánicos		
Carcasa		Tipo con rosca
Tipo de montaje		no enrasable
Dimensiones	[mm]	M30 x 1,5 / L = 81
Nombre de la rosca		M30 x 1,5
Materiales		PBT
Indicaciones / elementos de mando		
Indicación		Estado de conmutación: 1 x LED, amarillo
Accesorios		
Componentes incluidos		tuercas de fijación: 2
		destornillador: 1
Notas		
Cantidad por pack		1 unid.
Conexión eléctrica		
Cable: 2 m, PVC; 3 x 0,5 mm²		
Conexión		

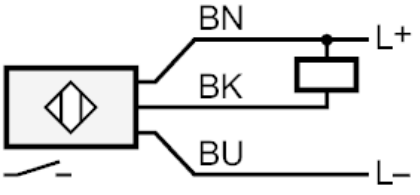

Colores de los hilos :

BN = marrón
BU = azul
BK = negro