EVC197

Cable de conexión con conector hembra

ADOGH050MSS0015H05

Tenga en cuenta las indicaciones técnicas del apartado "Descargas".

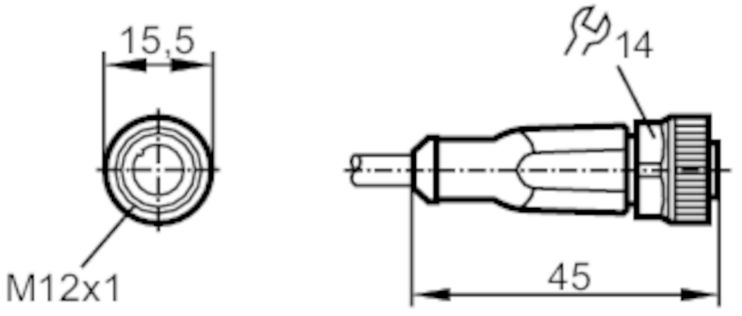

Campo de aplicación		
Característica especial		Libre de siliconas; Libre de halógenos; Contactos dorados; Aptitud para cadenas portacables
Libre de siliconas		sí
Datos eléctricos		
Tensión de alimentación	[V]	< 60 AC/DC
Clase de protección		II
Corriente máxima total	[A]	4
Corriente máxima total (UL)	[A]	3
Condiciones ambientales		
Temperatura ambiente	[°C]	-25...90
Nota sobre la temperatura ambiente		cULus: ...75
Temperatura ambiente (en movimiento)	[°C]	-25...90
Nota sobre la temperatura ambiente en movimiento		cULus: ...75
Temperatura de almacenamiento	[°C]	-25...55
Humedad de almacenamiento	[%]	10...100
Otras condiciones climáticas para el almacenamiento según la clase indicada		1K22/ DIN 60721-3-1
Grado de protección		IP 65; IP 67; IP 68; IP 69K

EVC197

Cable de conexión con conector hembra

ADOGH050MSS0015H05

Datos mecánicos			
Peso	[g]	492,8	
Dimensiones	[mm]	15,5 x 15,5 x 45	
Materiales		Carcasa: TPU naranja; Junta de estanqueidad: FKM	
Material de la tuerca		latón, niquelado	
Aptitud para cadenas portacables		sí	
Aptitud para cadenas portacables		radio de curvatura para uso flexible	mín. 10 x diámetro del cable
		velocidad de avance	máx. 3,3 m/s con una longitud de avance horizontal de 5 m y aceleración máx. de 5 m/s²
		ciclos de curvatura	> 5 Mio.
		esfuerzo de torsión	± 180 °/m

Notas	
Notas	Tenga en cuenta las indicaciones técnicas del apartado "Descargas".
Cantidad por pack	1 unid.

Conexión eléctrica

Cable: 15 m, PUR, Libre de halógenos, negro, Ø 4,6 mm; 5 x 0,34 mm² (42 x Ø 0,1 mm)

Conexión eléctrica - conector hembra

Conector: 1 x M12, recto; codificación: A; bloqueo: latón, niquelado; Contactos: dorado; Par de apriete: 0,6...1,5 Nm

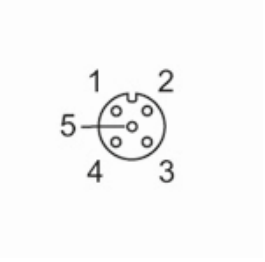

Conexión

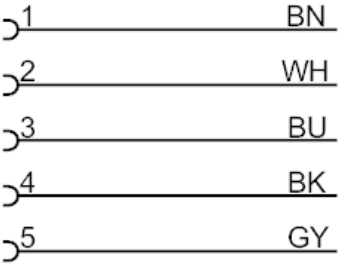

	Colores de los hilos :
BK =	negro
BN =	marrón
BU =	azul
GY =	gris
WH =	blanco

EVC197

Cable de conexión con conector hembra

ADOGH050MSS0015H05

Diagramas y curvas

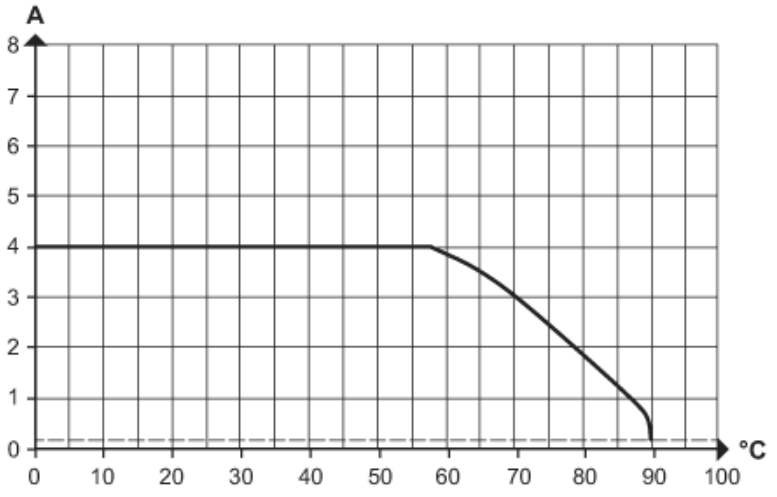

Reducción de potencia Imax * 0,8 DIN EN 60512-5-2

X Temperatura ambiente [°C]

Y Corriente [A]