EVC961

Cable de conexión con conector hembra

ADOAH050MSE0010C05

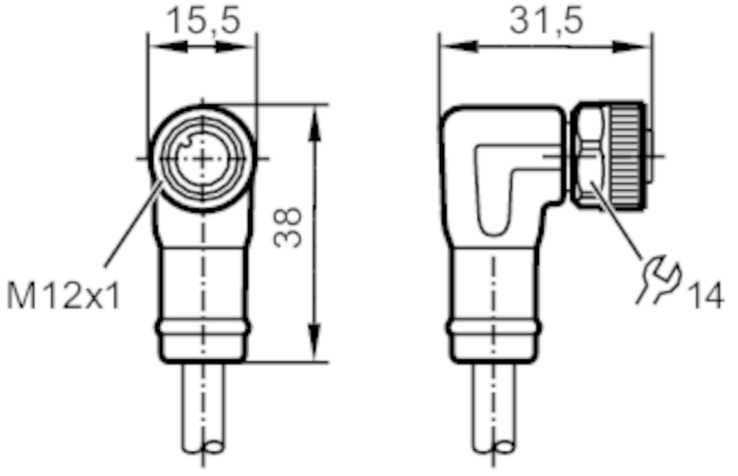

Campo de aplicación			
Característica especial		Libre de halógenos; Contactos dorados; Cable apantallado; Aptitud para cadenas portacables	
Aplicación		bus CAN	
Datos eléctricos			
Tensión de alimentación	[V]	32 DC; (hilos 4+5: 5 V)	
Corriente máxima total	[A]	4; (hilos 4+5: 0,05 A)	
Condiciones ambientales			
Temperatura ambiente	[°C]	-25...80	
Grado de protección		IP 67; IP 68; IP 69K	
Datos mecánicos			
Peso	[g]	983,8	
Dimensiones	[mm]	38 x 15,5 x 31,5	
Material del cuerpo		TPU	
Material de la tuerca		latón, niquelado	
Material de la junta		FKM	
Aptitud para cadenas portacables		sí	
Aptitud para cadenas portacables		radio de curvatura para uso flexible	mín. 10 x diámetro del cable
		velocidad de avance	máx. 3,3 m/s con una longitud de avance horizontal de 5 m y aceleración máx. de 5 m/s²
		ciclos de curvatura	> 5 Mio.
		esfuerzo de torsión	± 180 °/m

EVC961

Cable de conexión con conector hembra

ADOAH050MSE0010C05

Notas	
Notas	La resistencia terminal del bus CAN (120 Ω) está integrada en el conector M12.
Cantidad por pack	1 unid.

Conexión eléctrica

Cable: 10 m, PUR, Libre de halógenos, violeta, Ø 8,4 mm, apantallado; rojo / negro: 2 x 0,75 mm² (42 x Ø 0,15 mm) + blanco / azul: 2 x 0,5 mm² (19 x Ø 0,19 mm) + pantalla: 1 x 0,75 mm² (42 x Ø 0,15 mm)

Conexión eléctrica - conector hembra

Conector: 1 x M12, acodado; codificación: A; cuerpo: TPU, negro; bloqueo: latón, niquelado; Junta de estanqueidad: FKM; Contactos: dorado; Par de apriete: 0,6...1,5 Nm

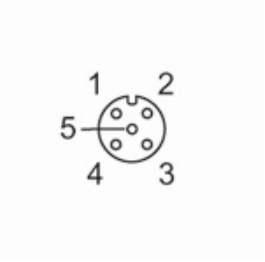

Conexión

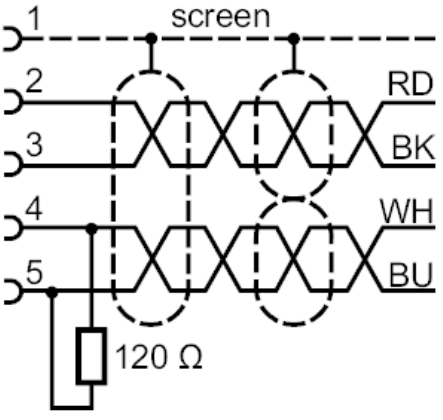

	Colores de los hilos :
BK =	negro
BU =	azul
RD =	rojo
WH =	blanco
screen =	pantalla