E12674

Escuadra de montaje

VALVE BRACKET 20-40MM

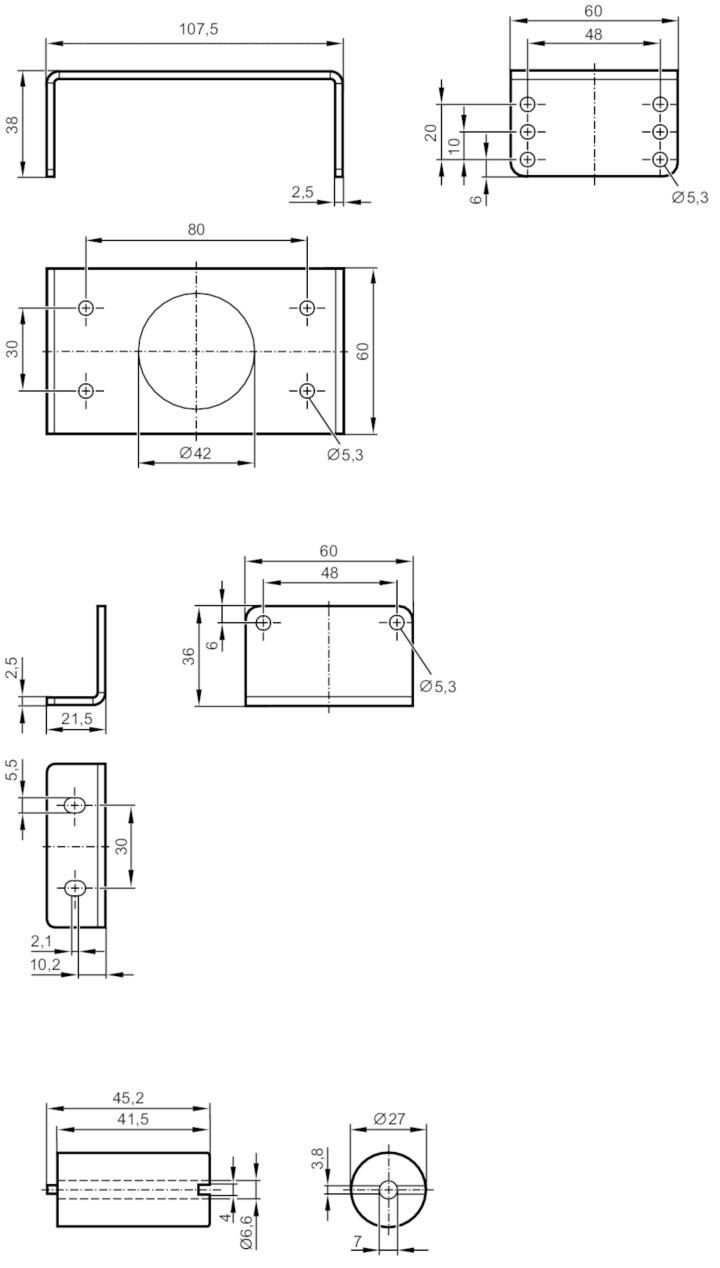

Campo de aplicación	
Versión	para interfaces mecánicas en accionamientos neumáticos VDI / VDE 3845

Datos mecánicos	
Peso [g]	471,5
Distancia entre agujeros para la escuadra de montaje	80 x 30 / 130 x 30 mm
Altura del eje para el actuador de la válvula	20 / 30 / 40 mm
Apto para diámetros de eje [mm]	> 38
Materiales	escuadra de montaje: inox (1.4404 / 316L); Adaptador del eje: aluminio

E12674

Escuadra de montaje

VALVE BRACKET 20-40MM

Accesorios	
Componentes incluidos	tornillo de cabeza hexagonal interior : 1 x M6 x 60, Acero inoxidable
	tornillos de cabeza hexagonal interior: 8 x M5 x 8, Acero inoxidable
	tuercas hexagonales: 8 x M5, Acero inoxidable

Notas	
Cantidad por pack	1 unid.