DTA100

Cabezal de lectura/escritura RFID con AS-Interface

DTSLF AARWASUS01

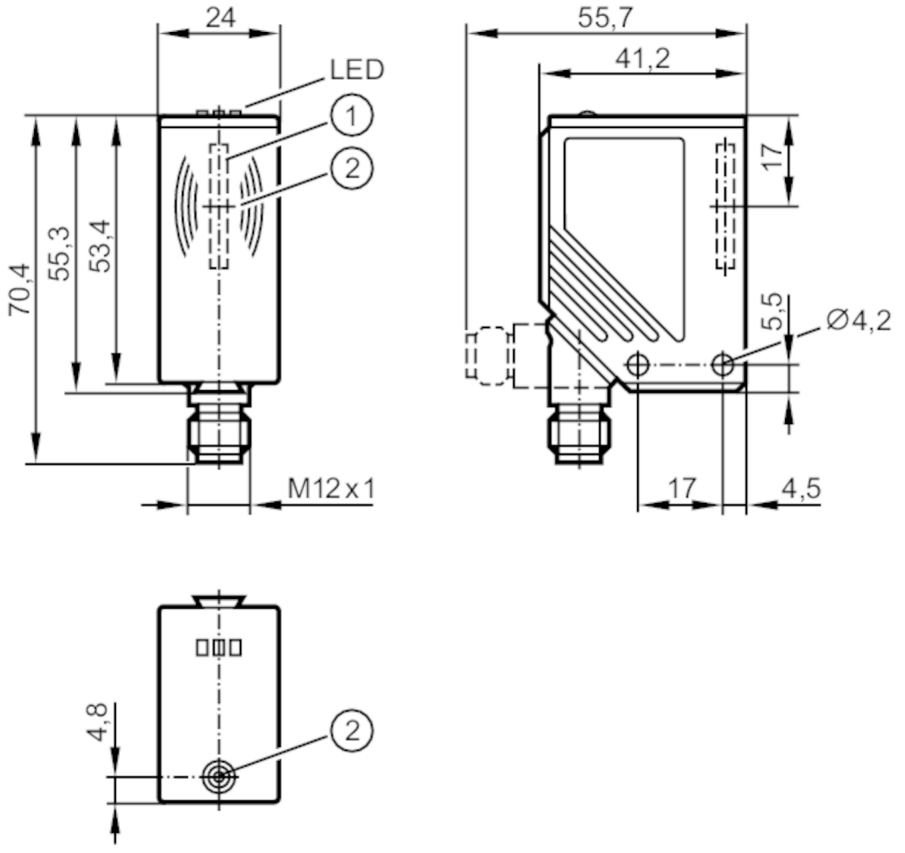

1 Antena integrada
2 marca de posicionamiento del tag centro de la antena

Campo de aplicación		
Aplicación		Detección de objetos en sistemas transportadores
Homologación de equipos radioeléctricos para		EE.UU.; Canadá; EU/RED; Australia; China
Nota sobre la homologación de equipos radioeléctricos		La lista de países que aplican la Directiva Europea de Equipos de Radio 2014/53/UE está disponible en "Descargas".
Datos eléctricos		
Tensión de alimentación	[V]	26,5...31,6 DC; ("supply class 2" según cULus)
Consumo de corriente	[mA]	< 50
Clase de protección		III
Frecuencia de trabajo	[MHz]	0,125
Salidas		
Alimentación		AS-i
Rango de detección		
Velocidad de desplazamiento	[m/s]	< 0,5
Distancia al cabezal de lectura/lectura frontal		200
Distancia al cabezal de lectura/lectura lateral		200

DTA100

Cabezal de lectura/escritura RFID con AS-Interface

DTSLF AARWASUS01

Nota sobre la distancia al cabezal de lectura/lectura		referido a	:	
		Cabezal de lectura/escritura		DTA100
		Cabezal de lectura		DTA101
Distancia al cabezal de lectura/escritura frontal	[mm]	400		
Distancia al cabezal de lectura/escritura lateral	[mm]	400		
Nota sobre la distancia al cabezal de lectura/escritura		referido a	:	
		Cabezal de lectura/escritura		DTA100
		Cabezal de lectura		DTA101
Distancia respecto al tag	[mm]	lectura	:	≤ 20
		estático		
Interfaces				
Interfaz de comunicación		AS-i		
Condiciones ambientales				
Temperatura ambiente	[°C]	-20...50		
Temperatura de almacenamiento	[°C]	-25...80		
Grado de protección		IP 67		
Homologaciones / pruebas				
CEM		EN 50295	1999-03	
Resistencia a choques		EN 60068-2-29	40 g 6 ms	
		EN 60068-2-27	50 g 11 ms	
Resistencia a vibraciones		EN 60068-2-6	20 g 10...2000 Hz	
MTTF	[años]	422		
Parámetros AS-i				
Configuración de E/S AS-i	[hex]	7		
Código ID AS-i	[hex]	4		
Certificado AS-i		71501		
Datos mecánicos				
Peso	[g]	104,3		
Carcasa		rectangular		
Dimensiones	[mm]	55 x 24 x 41		
Materiales		PA		
Indicaciones / elementos de mando				
Indicación		Tensión de alimentación	1 x LED, verde	
		comunicación del tag	1 x LED, amarillo	
		error en la comunicación de datos AS-i	1 x LED, rojo	
Notas				
Notas		para distancias a otros tag, véase la ficha técnica correspondiente (E803xx)		
Cantidad por pack		1 unid.		

DTA100

Cabezal de lectura/escritura RFID con AS-Interface

DTSLF AARWASUS01

Conexión eléctrica

Conector: 1 x M12; codificación: A

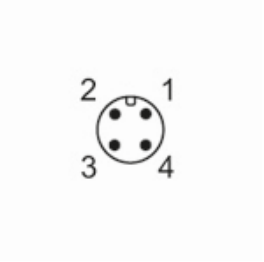
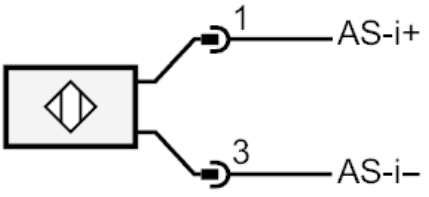
Conexión