# VSP02A

## Sensore di accelerazione

VIBRATION SENSOR ATEX

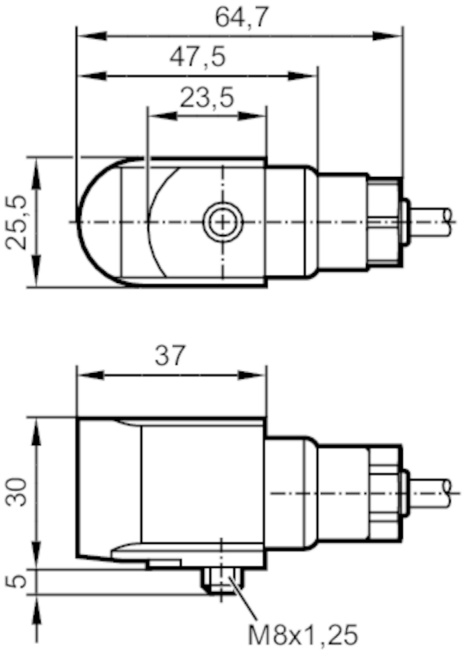


| Caratteristiche del prodotto | | |
|---|---|---|
| Campo di misura vibrazione | [g] | -50...50 |
| Campo di frequenza | [Hz] | 2...10000 |
| Principio di misura | | piezoelettrico |
| **Applicazione** | | |
| Modello | | Per il collegamento alla centralina diagnostica esterna VSExxx |
| **Dati elettrici** | | |
| Amplificatori | | Collegamento a sezionatori di alimentazione a sicurezza intrinseca (Ex ia) |
| Tensione di esercizio | [V] | 10...12 DC |
| Corrente assorbita | [mA] | 0,5...8 |
| Classe di isolamento | | III |
| Protetto da inversione di polarità | | si |
| **Uscite** | | |
| Carico max | [Ω] | 200 |
| Protezione da cortocircuito | | si |
| Resistente a sovraccarico | | si |
| **Campo di misura/regolazione** | | |
| Campo di misura vibrazione | [g] | -50...50 |
| Campo di frequenza | [Hz] | 2...10000 |
| Principio di misura | | piezoelettrico |
| Sensibilità | [mV/g] | 100 |
| Densità di rumore | [mg] | 0,1 |
| Max. sensibilità trasversale | [%] | 5 |

# VSP02A

## Sensore di accelerazione

VIBRATION SENSOR ATEX

| | | |
|---|---|---|
| Tempo minimo di misurazione | [s] | 2 |
| Numero assi di misura | | 1 |
| **Condizioni ambientali** | | |
| Temperatura ambiente | [°C] | -55...90 |
| Temperatura di immagazzinamento | [°C] | -55...90 |
| Grado di protezione | | IP 68; (applicazione 1D: IP 65) |
| **Test / Certificazioni** | | |
| Certificazione | | Baseefa12ATEX0247; IECEx BAS 12.0132 |
| Marchio ATEX | | Ex I M1 Ex ia I Ma (-55°C < Ta < +90°C) |
| EMC | | EN 61000-6-2 |
| | | EN 61000-6-4 |
| Resistenza agli urti | | 5000 g |
| **Dati meccanici** | | |
| Peso | [g] | 669 |
| Tipo di montaggio | | M8 x 1,25 |
| Dimensioni | [mm] | 30 x 25,5 x 64,7 |
| Materiali | | Corpo: acciaio inox |
| Coppia di serraggio | [Nm] | 8 |
| **Accessori** | | |
| Accessori opzionali | | Barriera di sicurezza, ZB0633 |
| **Osservazioni** | | |
| Quantità | | 1 pezzo |
| **Collegamento elettrico** | | |

Cavo: 10 m, PUR

| | |
|---|---|
| bianco | IEPE + |
| nero | IEPE - |
| schermo | schermo |