ST0510

Flussostato

SCR12ABAFPKG/US-100/48VDC

Articolo non più disponibile - Scheda archivio

Articoli alternativi: SI0555
Scegliendo un articolo alternativo tener conto dei dati tecnici eventualmente diversi!

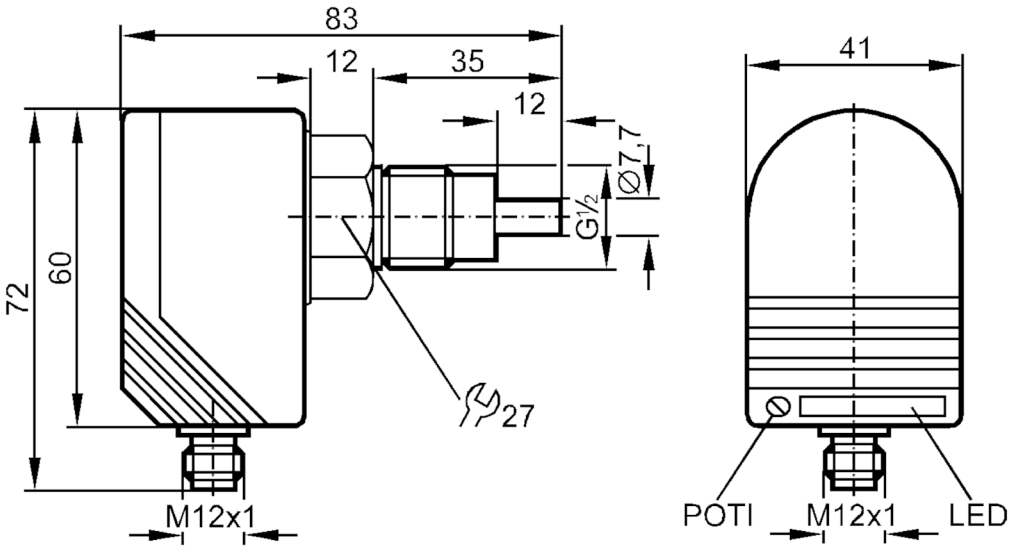

CE

Caratteristiche del prodotto		
Numero totale di ingressi e uscite		numero delle uscite digitali: 1
Raccordo a processo		collegamento filettato G 1/2 filettatura esterna
Applicazione		
Fluidi		Liquidi
Temperatura del fluido	[°C]	-25...80
Resistenza a pressione	[bar]	30
Dati elettrici		
Tolleranza della tensione di esercizio	[%]	> -10
Tensione di esercizio	[V]	48 DC
Corrente assorbita	[mA]	< 45
Protezione da inversione di polarità		si
Tempo di ritardo disponibilità	[s]	< 20
Ingressi/Uscite		
Numero totale di ingressi e uscite		numero delle uscite digitali: 1
Uscite		
Numero totale uscite		1

ST0510

Flussostato

SCR12ABAFPKG/US-100/48VDC

Segnale di uscita		segnale di commutazione
Modello elettrico		PNP
Numero delle uscite digitali		1
Funzione uscita		NO / NC; (parametrizzabile)
Max. caduta di tensione uscita di commutazione DC	[V]	2,5
Permanente capacità di corrente dell'uscita di commutazione DC	[mA]	400
Protezione da cortocircuito		si
Tipo di protezione da cortocircuito		ad impulsi
Resistente a sovraccarico		si
Campo di misura/regolazione		
Intervallo di regolazione	[cm/s]	3...300
Massima sensibilità	[cm/s]	3...60
Precisione / Deriva		
Gradiente di temperatura	[K/min]	15
Tempi di reazione		
Tempo di risposta	[s]	1...10
Software / Programmazione		
Taratura del punto di commutazione		Potenziometro
Condizioni ambientali		
Temperatura ambiente	[°C]	-20...80
Grado di protezione		IP 67
Dati meccanici		
Dimensioni	[mm]	60 x 41 x 83
Materiali		PBT-GF20
Materiali a contatto con il fluido		1.4305 (acciaio inox / AISI 303)
Raccordo a processo		collegamento filettato G 1/2 filettatura esterna
Elementi di indicazione e comando		
Indicazione	Commutazione	11 x LED
Osservazioni		
Quantità		1 pezzo

Collegamento elettrico

Connettore: 1 x M12; codifica: A

ST0510

Flussostato

SCR12ABAFPKG/US-100/48VDC

Collegamento