OG5099

Fotocellula a riflessione diretta

OGH-FNKG/V4A/US-100

Articolo non più disponibile - Scheda archivio

Articoli alternativi: OGH502 oppure OGH504
Scegliendo un articolo alternativo tener conto dei dati tecnici eventualmente diversi!

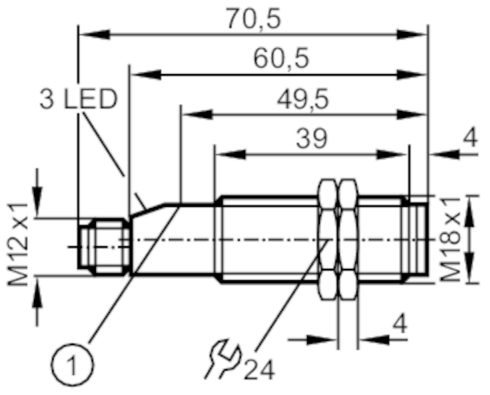

1 pulsante

Caratteristiche del prodotto		
Tipo di luce		luce rossa
Corpo		Tipo filettato
Applicazione		
Particolarità		contatti dorati; Soppressione dello sfondo
Principio di funzionamento		Fotocellula a riflessione diretta
Dati elettrici		
Tensione di esercizio	[V]	10...36 DC
Corrente assorbita	[mA]	< 60
Classe di isolamento		II
Protezione da inversione di polarità		si
Tipo di luce		luce rossa
Lunghezza d'onda	[nm]	660
Uscite		
Modello elettrico		NPN
Funzione uscita		commutazione impulso luce/buio; (parametrizzabile)
Max. caduta di tensione uscita di commutazione DC	[V]	2,5
Permanente capacità di corrente dell'uscita di commutazione DC	[mA]	150; (200 (...60 °C))
Frequenza di commutazione DC	[Hz]	250
Protezione da cortocircuito		si
Tipo di protezione da cortocircuito		ad impulsi
Resistente a sovraccarico		si

OG5099

Fotocellula a riflessione diretta

OGH-FNKG/V4A/US-100

Campo di rilevamento		
Portata	[mm]	30...130; (carta bianca 200 x 200 mm 90% riflessione)
Portata impostabile		si
Max. diametro del punto luminoso	[mm]	12
Dimensioni del punto luminoso valide per		per massima portata
Soppressione dello sfondo disponibile		si

Condizioni ambientali		
Temperatura ambiente	[°C]	-25...80
Grado di protezione		IP 67

Test / Certificazioni		
EMC	EN 60947-5-2	
	EN 55011	Classe B

Dati meccanici		
Corpo		Tipo filettato
Dimensioni	[mm]	M18 x 1 / L = 70,5
Definizione filettatura		M18 x 1
Materiali		1.4404 (AISI 316L); PBT
Materiale lente		PMMA

Elementi di indicazione e comando		
Indicazione	Stato di commutazione	1 x LED, giallo
	Funzionamento	1 x LED, verde
	Commutazione	1 x LED, rosso

Accessori	
Fornitura	dadi di fissaggio: 2

Osservazioni	
Osservazioni	Tensione di esercizio "supply classe 2" secondo cULus
Quantità	1 pezzo

Collegamento elettrico

Connettore: 1 x M12; codifica: A; Contatti: dorato

OG5099

Fotocellula a riflessione diretta

OGH-FNKG/V4A/US-100
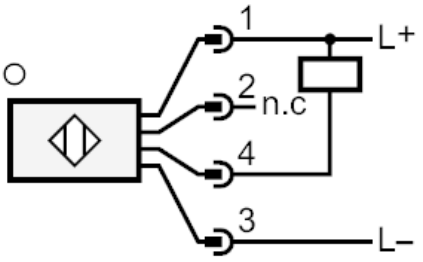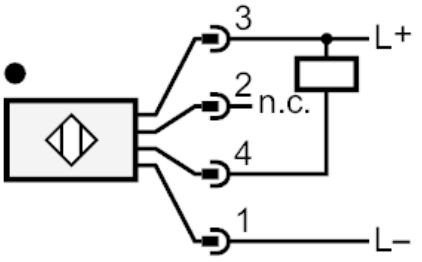
Collegamento